BEDIENINGS- EN INSTALLATIEHANDLEIDING

INSPIRE 40-40H / 45-45H / 55-55H-55HK HOUTKACHELS

www.hetaheating.nl

HETA

NL

DEENS DESIGN DEENSE KWALITEIT DEENS FABRICAAT

Van harte gefeliciteerd met de aankoop van uw nieuwe houlkachel: we zijn er zeker van dat u veel plezier zult hebben van uw nieuwe Heta kachel. Zeker als u de hieronder volgende adviezen en aanwijzingen nauwkeurig volgt.

Inspire 40-40H, 45-45H og 55-55H-55HK (met kookplaat) kachels is goedgekeurd volgens EN 16510, NS 3058 og NS 3059. Deze goedkeuring vormt uw garantie dat de houlkachel voldoet aan een reeks specificaties en eisen die garanderen dat de kachel is gemaakt van kwaliteitsmaterialen, het milieu minimaal belast en een uitstekende brandstofeconomie biedt.

De hierboven vermelde waarden gelden voor alle varianten van de Inspire 40-40H, 45-45H og 55-55H-55HK.

Inhoud gebruiksaanwijzing

Voor het opstellen 3-4
1. Gebruiksaanwijzing 5
1.1 Voordat u de kachel gaat gebruiken 5
1.2 De eerste keer stoken 5
1.3 Regelen van de luchttoevoer 5
1.4 Aanmaken 5
1.5 Bijvullen 5
1.6 De aslade legen 6
1.7 Beperkte verbranding 6
1.8 Explosiegevaar! 7
1.9 Trek in de schoorsteen 7
1.10 Brandhout 8
1.11 Problemen bij het gebruik 8
1.12 Schoorsteenbrand 9
1.13 Onderhoud 9
1.14 Schoonmaken van de ruit 9
1.15 Onderhoudsschema 9
1.16 Tabel voor opsporen van fouten 10
1.17 Verwijderen van roet na schoorsteenvegen 11
1.18 Reservedelen Inspire 40-40H 12
1.19 Reservedelen Inspire 45-45H 13
1.20 Reservedelen Inspire 55-55H-55HK 14
1.21 Gegevenstabel m.b.t. EN 16510-test 15
1.22 Garantie 15
2. Plaatsingshandleiding 16

Heta A/S
Jupitervej 22,
DK-7620 Lemvig

Telefoon: +45 9663 0600
E-mail: heta@heta.dk

Copyright © 2014
Heta is een geregistreerd handelsmerk van Heta A/S.

Gedrukt in Denemarken.
Drukfouten en wijzigingen voorbehouden.

20.03.2026
0037-1493 Version 4,7

VOOR HET OPSTELLEN

HETA houlkachels zijn kwaliteitsproducten. Uw eerste indruk is daarom heel belangrijk!

We hebben een goed logistiek netwerk waarlangs we onze kachels met grote zorg naar onze dealers vervoeren. Toch kan er tijdens het transport of bij het verplaatsen van devaak zware kachels schade ontstaan.

Het is belangrijk dat u de kachel na ontvangst helemaal controleert en eventuele beschadigingen of gebreken meldt aan uw dealer.

De verpakking moet als volgt worden afgevoerd: Hout is onbehandeld en kan worden verbrand. Folie en karton kunt u inleveren bij uw plaatselijke recyclingbedrijf.

De houlkachel uitpakkenvn

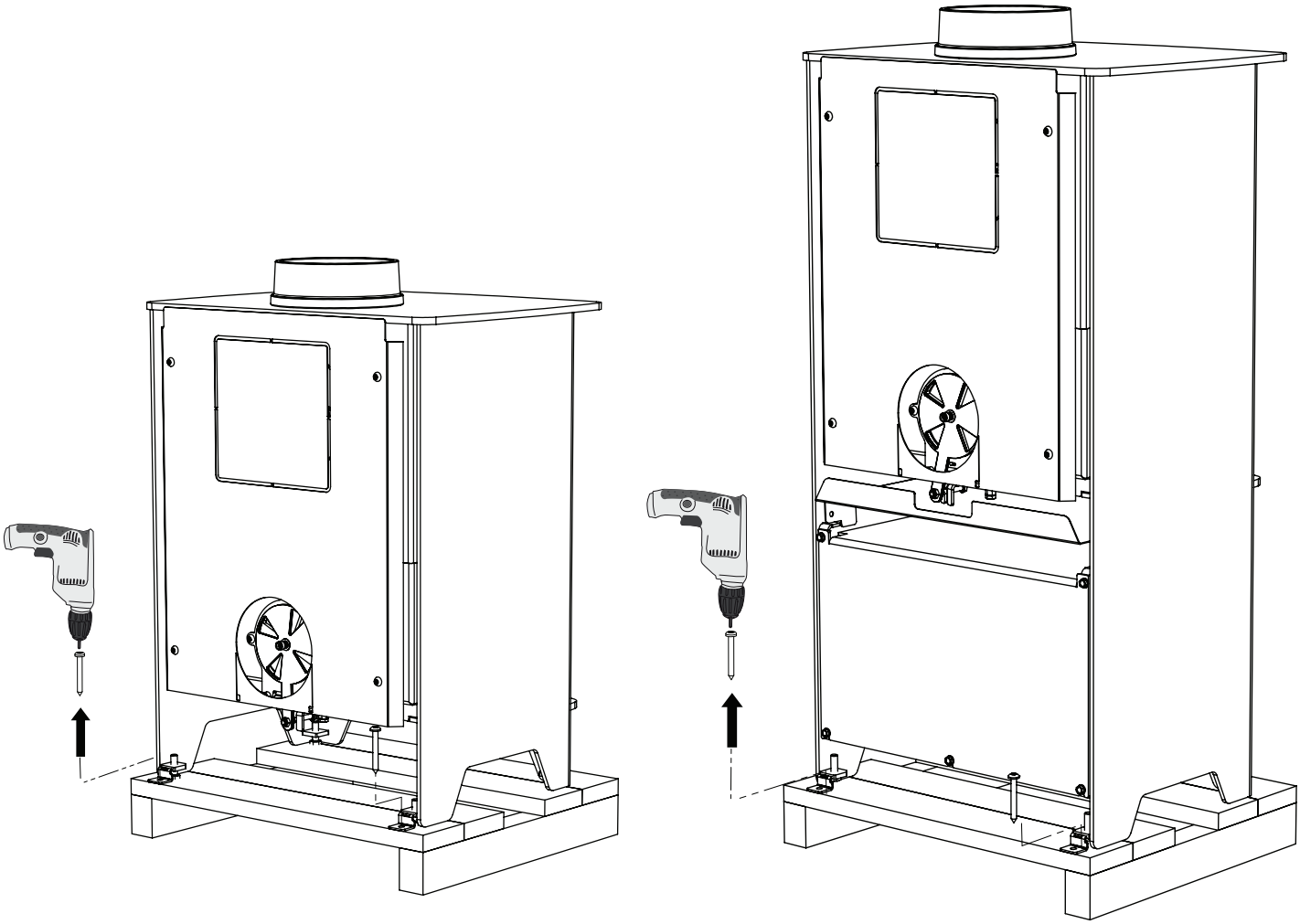

In uw nieuwe houlkachel treft u het volgende aan:

Gebruiksaanwijzing	
Heta-handschoen Nr. 0023-9002	
Typeplaatje	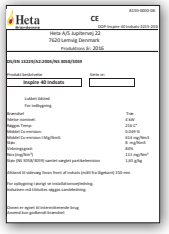
CHR list Standard V1,30	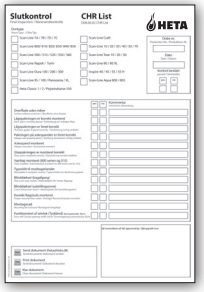
Inspire 40/40H-45/45H-55/55H/55HK Reductie tot externe frisse lucht 0016-029654	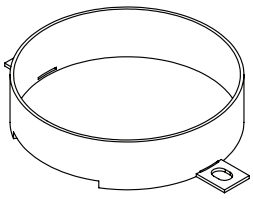

Inspire 40/40H-45/45H-55/55H Rookgasaansluiting Sæt 5032-0026 Bovendeksel 4012-0004 Rookgasaansluiting 4025-0007	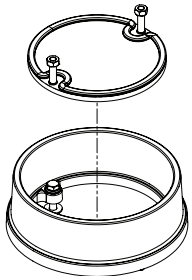
Inspire 55HK **4025-0007**	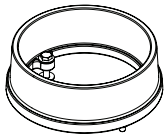
Inspire 40/40H-45/45H-55/55H/55HK Handgreep voor aslade 1020-0001	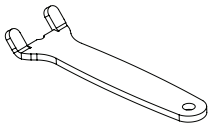
2 x M8x25 0008-0206 2 x M6x30 0008-1118 2 x Plak 0008-0501 2 x Noot 0008-1402	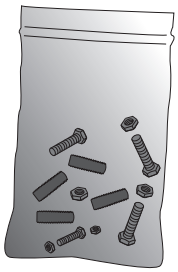
Verticalflue adaptor 6000-012396 Alleen inbegrepen Inspire 55HK	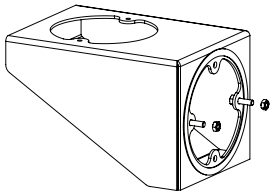

Gereedschap wordt niet meegeleverd.

1. GEBRUIKSAANWIJZING

1.1 Voordat u de kachel gaat gebruiken

Voordat u de kachel in gebruik neemt, moet u controleren of wordt voldaan aan alle voorwaarden voor de opstelling. Zie pagina 20.

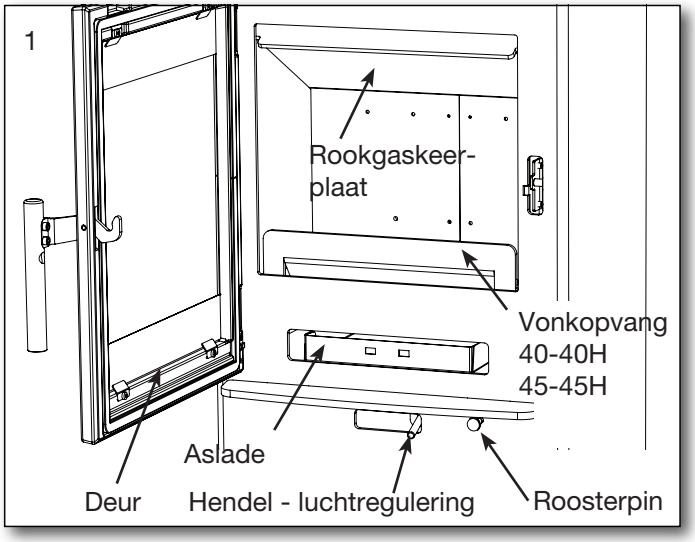

1.2 De eerste keer stoken

De verf van de kachel wordt in de fabriek uitgehard, er kan echter toch nog wat verfgeur ontstaan. Daarom dient de kachel bij eerste gebruik ontlucht te worden.

1.3 Regelen van de luchttoevoer

De luchttoevoer naar de kachel wordt gestuurd met behulp van de hendel die vooraan onder de deur zit. Na het opstarten schuift u de hendel in de geopende positie.

Helemaal links is de luchttoevoer afgesloten.

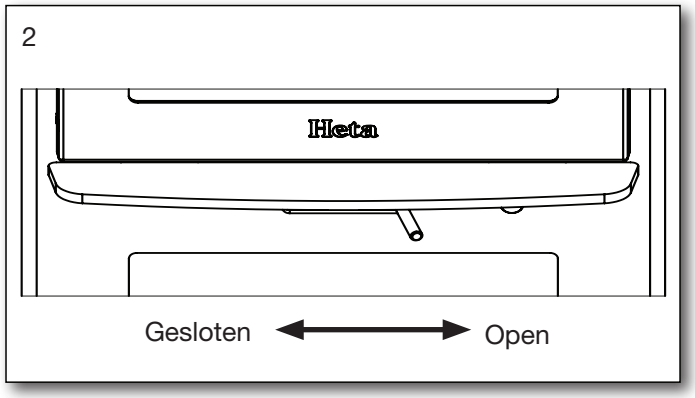

1.4 Aanmaken

Leg twee stukken brandhout op de bodem van de haard. Stapel hier aanmaakhoutjes losjes bovenop en maak hierna het vuur aan in dit bovenste gedeelte. Gebruik eventueel aanmaakzakjes met paraffine. Het vuur moet van bovenaf naar beneden branden.

Fig. 3

Gebruik nooit vloeistoffen bij het aanmaken.

Open de toevoer van verbrandingslucht geheel en zet de deur van de kachel op een kier (ca. 1 cm). Als het vuur goed brandt en de schoorsteen warm is geworden (na ca. 10 min.) sluit u de kacheldeur. Het is aan te bevelen de eerste hoeveelheid hout te laten opbranden met de luchttoevoer geheel open, om de kachel en de schoorsteen grondig warm te stoken.

Starten/aanmaken.
Scan de code en kies een taal.

1.5 Bijvullen

Normaal bijvullen dient te gebeuren terwijl er nog een flinke gloeilaag ligt. Verdeel de gloeilaag over de bodem van de kachel en plaats er houtblokken ca. 1 kg op, haaks op de kacheldeur. Sluit de deur van de kachel.

Fig. 4

Open de toevoer van verbrandingslucht geheel en laat evt. de deur op een kier staan (dit is niet absoluut nodig, maar kan ertoe bijdragen dat het hout sneller vlam vat).

Het hout vat nu binnen korte tijd vlam (1 - 3 minuten). Als de kachel met open deur is aangemaakt, sluit u deze kort na het ontvlammen van

het hout. Als al het hout goed brandt, regelt u de luchttoevoer naar het gewenste niveau.

Zorg er bij het bijvullen voor dat het hout niet te dicht opéén gepakt wordt, daar dit een slechte verbranding zal geven, en daardoor minder rendement.

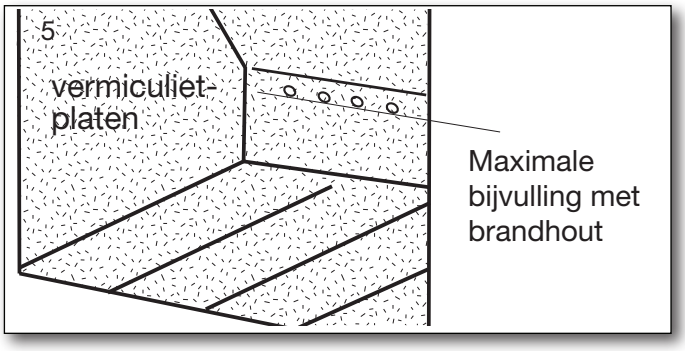

Bij het vullen met brandhout moet het niveau hiervan onder de bovenste rij luchtgaten blijven, en tussen de luchtgaten die het verst uit elkaar liggen. Fig. 5

Tijdens het bijvullen moet het hout voorzichtig in de brandkamer wor den gelegd, om beschadiging van de vermiculietplaten te voorkomen.

Als er slechts weinig trek in de schoorsteen is, raden we aan een raam open te zetten tijdens het bijvullen. Dit zorgt voor een betere luchttoevoer in de kamer en meer zuurstof voor het verbrandingsproces.

Bij het tanken mag de maximale hoeveelheid hout niet meer bedragen dan 1,3 kg hout Inspire 40-40H
1,5 kg hout Inspire 45-45H
2,0 kg hout Inspire 55-55H-55HK.
Bij overschrijding hiervan vervalt de garantie.

1.6 De aslade legen

Als u de roosterpin heen en weer trekt, roteert het rooster zodat de as door de gaten in de aslade valt, zie fig. 6.

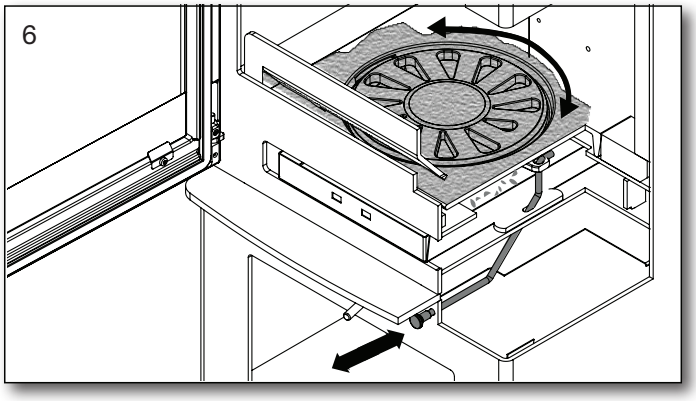

Het is goed om ter isolatie ca. 0,5 cm as op de bodem van de brandkamer boven het rooster te laten liggen.

Voor het legen van de aslade gebruikt u de meegeleverde handgreep 1020-0001 om de aslade vast te pakken, zie fig. 7.

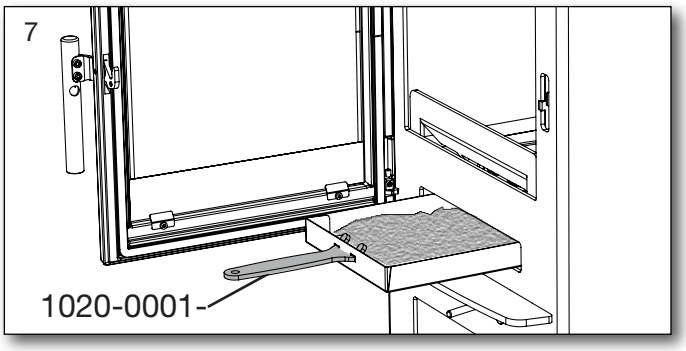

Wees voorzichtig bij het legen van de asla: de as kan nog lange tijd gloeiende deeltjes bevatten.

Het is overigens beter om een laagje as op de bodem van de haard te laten liggen voor als u opnieuw gaat stoken.

1.7 Beperkte verbranding

De houlkachel is geschikt voor periodiek gebruik.

Het is belangrijk bij het stoken een gloeilaag te handhaven. Brandhout dat niet met een vlam brandt maar alleen nog maar gloeit, geeft minder warmte af.

Als u met minder effect wilt stoken, vult u kleinere hoeveelheden hout bij en zet u de luchttoevoer lager. Let op: de luchttoevoer mag tijdens het stoken nooit helemaal gesloten worden.

Houd er rekening mee dat de kachel gaat roeten als de luchttoevoer te ver wordt gesloten. Er wordt dan niet genoeg zuurstof toegevoerd waardoor er roetvorming kan ontstaan, en dat is niet goed voor het milieu.

Als de bovengenoemde situatie wordt gecombineerd met stoken met vochtig hout, kan de roetvorming zo hevig en kleverig worden dat de pakking van de kacheldeur wordt losgetrokken als u de deur de volgende dag opent.

Steek de kachel nooit aan als de pakking is losgekomen.

1.8 Explosiegevaar!!!

Het is van het allergrootste belang dat u in de buurt van de kachel blijft totdat er, na het opleggen van vers hout, blijvende vlammen te zien zijn (normaal na 1/2-1 minuut).

Er kan een explosiegevaar ontstaan als u teveel brandhout tegelijk in de kachel doet: er komen dan grote hoeveelheden gas vrij, die kunnen exploderen bij te lage luchttoevoer.

Waarschuwing!

Een houtkachel wordt warm tijdens het stoken (meer dan 90°C), en er moet dan ook voorzichtig mee worden omgegaan.

Houd kinderen uit de buurt van een houtkachel.

Plaats eventueel een gaasrooster en houd brandbare zaken zoals meubels, droogrekken en gordijnen uit de buurt van de kachel.

1.9 Trek in de schoorsteen

Te weinig trek kan aanleiding geven tot een slechte verbranding, roetvorming op het glas in de deur, de noodzaak om de schoorsteen vaak te vegen, een minder goed rendement en rook uit de kachel als de deur wordt geopend.

Om een optimale verbranding en het grootst mogelijke verbrandingseffect te bereiken zorgt deze houlkachel, dankzij de speciale constructie, zelf voor de beste samenstelling van de verbrandingslucht. Dit resulteert in een hoog rendement en de kachelruit blijft roetvrij dankzij de secundaire luchttoevoer die de ruit ”schoonspoelt”.

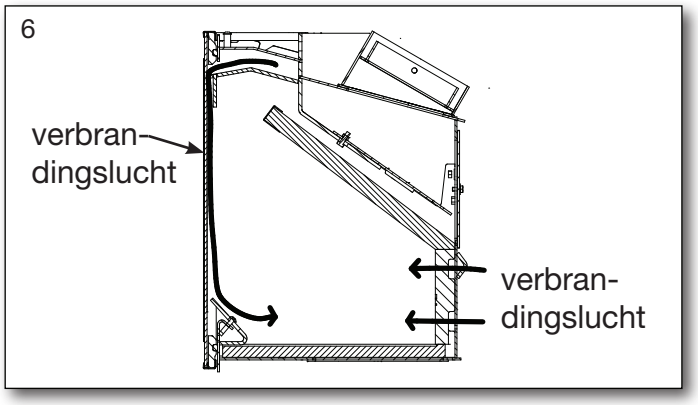

Minimaal vereiste schoorsteentrek voor de Inspire 40-40H: 13 PA, Inspire 45-45H: 12 PA en Inspire 55-55H-55HK: 12 PA.

De haard is getest en goedgekeurd voor deze trekwaarde, die wordt beschouwd als noodzakelijk voor een schone verbranding met een mooie vlam en met een hoog rendement, en dus ook een goed brandstofverbruik.

Maar er blijft een risico bestaan voor ontsnappende rook bij het openen van de deur tijdens krachtig stoken, of bij lage toevoer van verbrandingslucht doordat er bv. elders in de woning afzuigapparatuur aanstaat.

De rookgastemperatuur bij nominaal rendement is
Inspire 40-45H 263°C, berekend op 20°C
Inspire 45-45H 221°C, berekend op 20°C
Inspire 55-55H-55HK 263°C, berekend op 20°C

De rookgasflow bedraagt:
Inspire 40-40H: 4,0 g/sec. Dit komt overeen met 14,4 m³/u verbrandingslucht bij verbranding van 1,06 kg hout.
Inspire 45-45H: 4,3 g/sec. Dit komt overeen met 15,4 m³/u verbrandingslucht bij verbranding van 1,15 kg hout.
Inspire 55-55H-55HK: 5,7 g/sec. Dit komt overeen met 20,6 m³/u verbrandingslucht bij verbranding van 1,5 kg hout.

Trek in een schoorsteen is in hoge mate afhankelijk van de hoogte en diameter van die schoorsteen en van het verschil in temperatuur van de rookgassen en van de buitenlucht. De mate van isolatie van de schoorsteen speelt een belangrijke rol, omdat nieuwe, efficiënte kachels rookgassen met een relatief lage temperatuur afgeven.

Weer en wind hebben ook invloed op de trek: soms kan een ongunstige windrichting in verhouding tot de plaatsing van de schoorsteen aanleiding geven tot ”negatieve trek” (lucht die door de schoorsteen omlaag stroomt), waarbij er rook uit de kachel kan komen.

Als de kachel lange tijd niet gebruikt is, controleer dan eerst dat de kachel en schoorsteen niet geblokkeerd zijn (roet, vogelnestjes).

Verminderde trek kan ontstaan door:

- Het verschil in temperatuur tussen de rookgassen en de buitenlucht is te klein, bijv. bij een slecht geïsoleerde schoorsteen.
- Te korte schoorsteen
- Buitentemperatuur hoog en binnentemperatuur laag (bijv. in de zomer)
- ”Valse trek” in de schoorsteen
- Schoorsteen en rookgaskanaal verstopt
- De woning is te luchtdicht (te weinig toevoer van buitenlucht)

- De schoorsteen is ongunstig geplaatst t.o.v. de omgeving (bijv. de nok van het dak of bomen, waardoor er turbulentie kan ontstaan).

Goede trek ontstaat bij:

- groot temperatuurverschil tussen schoor steen en buitenlucht
- helder weer
- stevige wind
- een juiste schoorsteenhoogte: minstens vier meter boven de kachel en vrij van de noklijn van het huis.

1.10 Brandhout

Uw nieuwe kachel voldoet aan de EN-norm voor stoken met brandhout. Dit houdt in dat de kachel met schoon en droog hout gestookt moet worden.

Verbrand nooit aangespoeld hout in uw kachel: het kan veel zout bevatten waardoor oven en schoorsteen beschadigd kunnen worden. Vermijd ook afval, geverfd hout, geïmpregneerd hout en spaanplaat. Deze kunnen giftige rook en damp veroorzaken. Correct stoken geeft een optimaal rendement. Tegelijk vermijdt men milieuproblemen in de vorm van rook en stank, en het risico voor schoorsteenbrand is minimaal. Bij stoken met vochtig hout wordt een groot deel van de warmte gebruikt om het vocht op te warmen, en deze warmte verdwijnt door de schoorsteen.

Het is niet alleen duur om vochtig hout te gebruiken, maar het vergroot ook het risico voor roetvorming en rook- en milieuproblemen. Gebruik daarom uitsluitend droog hout, d.w.z. met een vochtgehalte van maximaal 20%. Om dit te bereiken moet het hout 1 tot 2 jaar voor gebruik te drogen worden gelegd.

Brandhout met een diameter van meer dan 10 cm. moet worden gekloofd voor het gedroogd wordt. De blokken moeten een passende lengte hebben (ca. 19-25 cm) zodat ze plat op het vuur gelegd kunnen worden.

Bij opslag in de buitenlucht dient het hout afgedekt te worden.

Brandwaarde van hout

Er is ca. 2,4 kg hout nodig om 1 liter stookolie te vervangen. Alle houtsoorten hebben ongeveer dezelfde brandwaarde per kg. Deze ligt op ca. 5,27 kW/uur voor absoluut droog hout.

Hout met een vochtgehalte van 18% heeft een rendement van ca. 4,18 kW/uur per kg, en 1 liter stookolie bevat ca. 10 kW/uur.

Voorbeelden van aanbevolen houtsoorten

en hun soortelijk gewicht per m^3, aangegeven voor 100% hout met een vochtgehalte van 18%.

Houtsoort	kg/m^3	Houtsoort	kg/m^3
Beuk	710	Wilg	560
Es	700	Els	540
Eik	700	Den	520
Lep	690	Lariks	520
Esdoorn	660	Linde	510
Berk	620	Spar	450
Bergden	600	Populier	450

Het gebruik van oliehoudende houtsoorten als teak en mahonie wordt afgeraden omdat dit het glas kan beschadigen.

CO_2 emissie

1000 liter stookolie vormt bij verbranding 3,171 ton CO_2. Aangezien hout een CO_2 neutrale verwarmings-/energiebron is, bespaart u het milieu voor ca. 1,3 kg CO_2 emissie elke keer dat u 1 kg brandhout gebruikt.

1.11 Problemen bij het gebruik

Als er sprake is van rook- of stankoverlast dient allereerst onderzocht te worden of de schoorsteen verstopt is. Er is uiteraard een minimale trek nodig om het vuur enigszins te kunnen regelen. De trek is echter afhankelijk van de weersomstandigheden: bij harde wind kan de trek in de schoorsteen zó krachtig worden dat het nodig kan zijn een smoorklep in de schoorsteen te monteren om de trek te regelen. Bij het vegen van de schoorsteen dient men er rekening mee te houden dat er roet en andere zaken op de rookplaat van de schoorsteen terecht kunnen komen. Als het hout te hevig brandt kan er sprake zijn van een te grote trek in de schoorsteen. Onderzoek ook of de pakking in de kacheldeur intact is.

Als de kachel te weinig warmte afgeeft kan de oorzaak zijn dat er te vochtig brandhout gebruikt wordt. Een groot deel van de energie wordt dan verbruikt om het vocht te verdampen. Dit resulteert in een slecht rendement en verhoogt het risico voor roetvorming.

1.12 Schoorsteenbrand

Als er brand in de schoorsteen ontstaat, wat kan gebeuren door onjuist gebruik of door langdurig gebruik van vochtig hout, sluit u de kacheldeur en de luchttoevoer helemaal, zodat het vuur dooft.

Bel hierna de brandweer.

1.13 Onderhoud

De kachel is behandeld met een hittebestendige lak. Maak de kachel schoon met een vochtige doek. Eventuele beschadigingen kunnen worden weggewerkt met reparatielak, die in spuitbussen verkrijgbaar is.

1.14 Schoonmaken van de ruit

Bij onvoldoende verbranding (b.v. door gebruik van vochtig hout) kan roetvorming op de glazen kachelruit ontstaan.

Dit kan eenvoudig en effectief worden verwijderd met glasreiniger.
Breng deze aan met een doek.
Spuit nooit rechtstreeks op het glas.

Het kookgedeelte schoonmaken

Reinig met een vochtige doek en droog vervolgens af met een droge doek.

Kookplaat Inspire 55HK

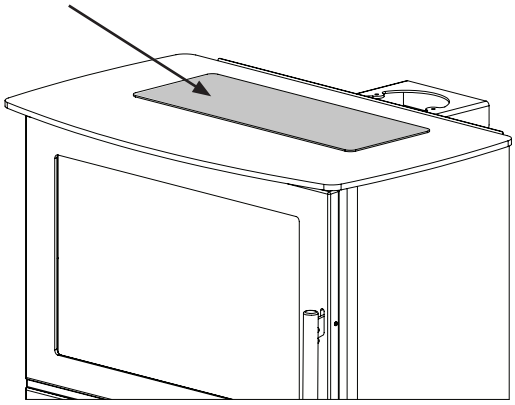

1.15 Onderhoudsschema

	Eigenaar van de houlkachel					Erkend vakman	
Taak/Interval	Voor het stookseizoen	dage-lijks	2-3 dagen	30 dagen	60-90 dagen	1 jaar	2 jaar
Schoorsteen schoonmaken (in overleg met schoorsteenveger)	R						
Rookgasafvoer schoonmaken (kachel en schoorsteen)	R				R		
Verbrandingskamer van de kachel schoonmaken.	R	VI			R		
Buitenluchttoevoerkanaal schoonmaken	R				R		
Asemmer (klein) / aslade schoonmaken	R		VI				
Asemmer (8 liter) schoonmaken	R		VI	R			
Deurpakking controleren/vervangen	K	VI					K
Ruitpakking controleren/vervangen	K	VI					K
Pakking van de aslade controleren/ vervangen	K	VI					K
Pakking van de rookgasafvoer controleren/vervangen	K	VI					K
Vermiculietplaat controleren/vervangen	K	VI					K
Scharnieren smeren	S	VI					
Slot smeren	S	VI					

Gebruik een hittebestendig smeermiddel (300°c)
R = reinigen C = controleren - evt. vervangen
S = smeren VI = visuele inspectie - evt. reinigen/vervangen/instellen

1.16 Tabel voor opsporen van fouten

Fout	Oorzaak	Fout zoeken	Oplossing
Aanmaakproblemen bij koude kachel – er komt rook de kamer binnen. Als de brandkamer eenmaal warm is geworden, brandt de kachel prima.	Onvoldoende trek in de schoorsteen – de trek wordt pas optimaal als de schoorsteen ook warm is.	Test met een aansteker of de vlam in de brandkamer wordt getrokken.	Verbeter de schoorsteen.
De kachel brandt goed, maar er is roetvorming op de glazen ruit.	Te lage verbrandingstemperatuur.	Controleer de gestookte hoeveelheid hout en de instelling van de luchtregeling.	Gebruik kleine(re) houtjes bij het aanmaken en reduceer de toevoerlucht niet te snel. De ruit wordt vanzelf weer schoon als er een tijdje met de juiste hoeveelheden hout en toevoerlucht is gestookt.
De kachel begint slecht te branden na de aanmaakfase en de glazen ruit raakt langzaam bedekt met roet.	Roet in de rookgasafvoer.	Controleer de rookgasafvoer regelmatig: dit probleem ontstaat geleidelijk.	Maak de rookgasafvoer regelmatig schoon en vermijd waar mogelijk horizontaal buisverloop. Vermijd het gebruik van brandstof die grote hoeveelheden as veroorzaakt.
	Onvoldoende trek in de schoorsteen.	De fout ontstaat in de regel al direct bij het aanmaken. Laat de schoorsteen vegen.	Optimaliseer de schoorsteentrek.
	Onvoldoende luchttoevoer.	Controleer de luchttoevoer.	Lees de gebruiksaanwijzing en instrueer alle gebruikers van de kachel.
	Nat brandhout.	Gebruik uitsluitend schoon, droog hout met een vochtigheidsgehalte van maximaal 20%.	Laat brandhout bij voorkeur ten minste 1 jaar drogen nadat het is gekloofd.
	Te grote stukken brandhout.	De optimale grootte is een lengte van ca. 25 cm en een max. diameter van 10 cm.	Gebruik kleinere stukken brandhout.
	Onvoldoende luchttoevoer naar het woonvertrek. Afzuigkap, tochtdichting etc.	Zorg voor voldoende frisse lucht: zet een raam open en/of controleer de toevoer van buitenlucht naar de kachel.	Zet, al naar gelang de oorzaak, een raam open of maak het kanaal voor toevoer van buitenlucht schoon
De vermiculietplaten in de brandkamer raken versleten.	Hout en rookgassen kunnen slijtage van vermiculiet veroorzaken.	Onderzoek of de slijtage normaal is.	Normale slijtage en kleine haarscheurtjes vormen geen probleem. De stenen moeten worden vervangen als er metaal zichtbaar wordt aan de binnenzijde van de brandkamer.
Te snelle verbranding	Te veel trek in de schoorsteen.	Open het schoonmaakluik om dit te testen - maar vergeet niet het ook weer dicht te doen.	Meet de trek in de schoorsteen en monteer eventueel een regelventiel in het rookgaskanaal.
	De pakking van de deur of van de aslade is defect.	Zet een stuk papier klem in de deur van de kachel als deze koud is. De pakking moet het papier kunnen vasthouden, zodat het niet uit de deur valt. Normale slijtage.	Vervang de pakking.
De vermiculietbekleding in de brandkamer vertoont barsten.	Beschadiging tijdens het vullen met brandhout.	Normale slijtage.	De barsten zijn uitsluitend cosmetisch. Vervang de platen als het metaal aan de binnenzijde van de brandkamer zichtbaar wordt.
De stalen oppervlakken in de brandkamer vertonen sporen van roest.	De temperatuur in de brandkamer is te hoog.	Er is ongeschikte brandstof gebruikt (zoals bv. kolen). Controleer de gebruikte hoeveelheden brandstof; lees de gebruiksaanwijzing.	Bij zichtbare scheuren of verzwakking in de structuur van de kachel moet de kachel worden vervangen
De kachel maakt een fluitend geluid	Te veel trek in de schoorsteen.	Open het schoonmaakluik om dit te testen - maar vergeet niet het ook weer dicht te doen.	Installeer een regelventiel.
De kachel maakt knalgeluiden	Meestal spanning in de metalen platen.	Treedt in de regel alleen op bij warm worden en afkoelen van de kachel.	Stel de metalen platen af.
De kachel maakt een tikkend geluid	Dit komt door natuurlijke uitzetting en krimp ten gevolge van de temperatuur.	Het geluid is normaal.	Zorg ervoor dat de temperatuur in de brandkamer zo constant mogelijk is.
De kachel maakt een krakend geluid	De temperatuur in de brandkamer is te hoog.	Gebruik minder brandhout. Controleer ook de pakking in de aslade.	Zie de gebruiksaanwijzing.
De oven verspreidt een scherpe geur en er komt damp vanaf.	De verf op de kachel is nog niet helemaal gehard.	Raadpleeg het gedeelte over de eerste keer stoken in de gebruiksaanwijzing.	Zorg voor voldoende frisse lucht.
Condensvocht in de brandkamer.	Vocht in de vermiculietplaten.	Controleer de toestand van het vermiculiet.	De platen worden vanzelf droog nadat de kachel een paar keer is gebruikt.
	Nat brandhout.	Meet het vochtgehalte.	Gebruik droog brandhout.
Condens uit de rookgasafvoer.	De buis is te lang of de schoorsteen is te koud.	Controleer de lengte en het warmteverlies van de rookgasafvoer.	Verbeter het verloop van de rookgasafvoer en/of isoleer de schoorsteen.
	Vochtig hout.	Meet het vochtgehalte.	Gebruik droog brandhout.

1.17 Verwijderen van roet na schoorsteenvegen en evt. vervangen van stenen

Het kan nodig zijn de openingen en het luchtkanaal op de achterste steen schoon te maken/te stofzuigen.

Volgorde voor het verwijderen van de platen.

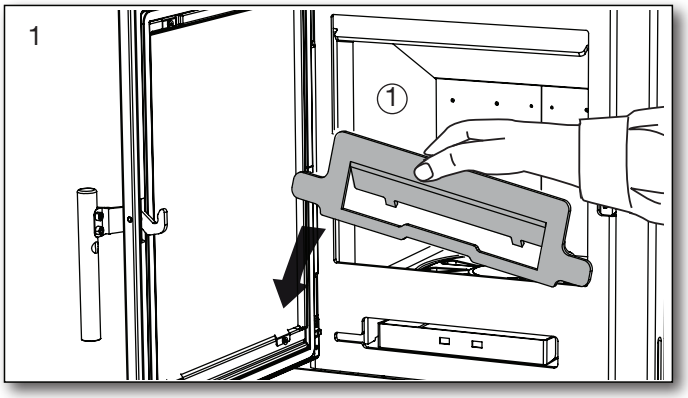

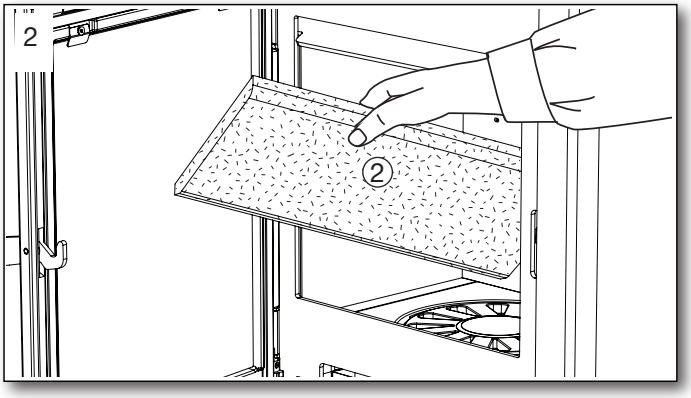

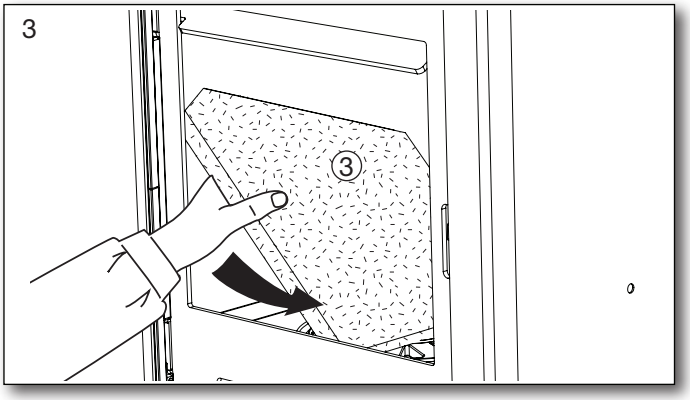

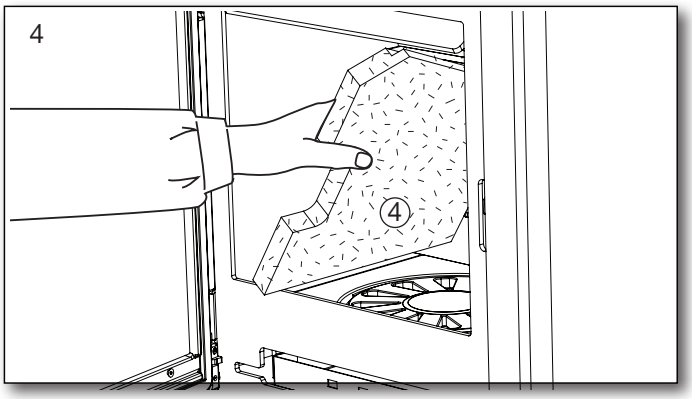

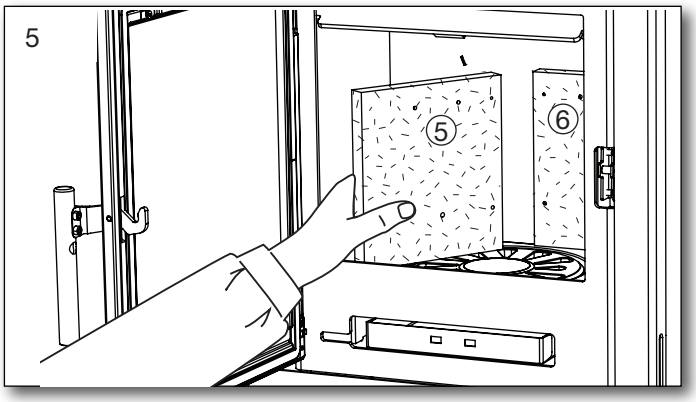

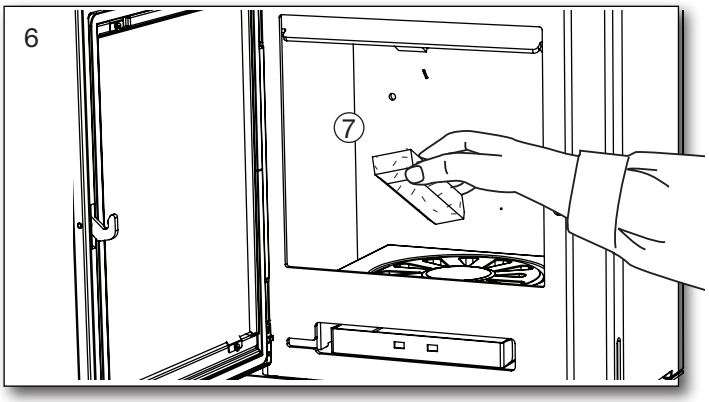

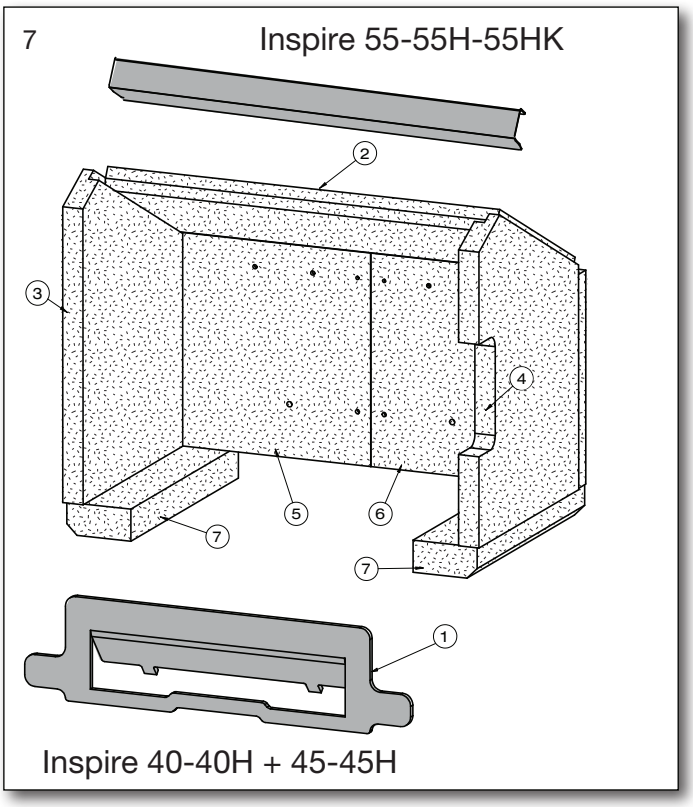

Terugzetten in omgekeerde volgorde. Start met fig. 6.

1.18 Reservedelen Inspire 40-40H

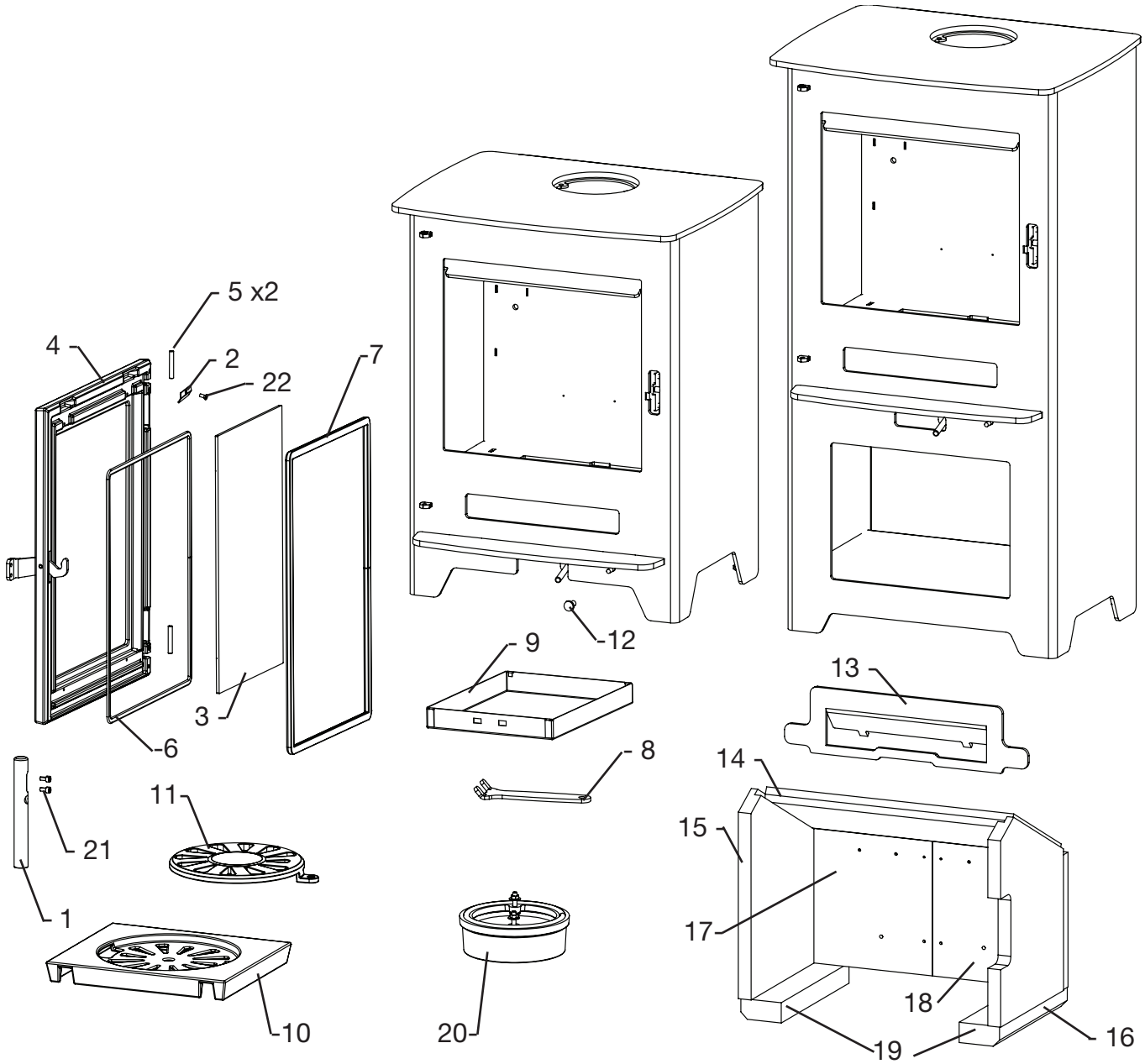

Pos.	Nr.	Naam	Aantal
1	0016-0031	Handgreep	1
2	1013-0529	Ruitclips	4
3	0021-0053	Ruit	1
4	4005-0042	Deur, met pakkingssnoer	1
5	0008-9103	Cilinderpen	2
6	0023-3013	Glasrand 3x8 mm	1,3 m
7	0023-3008	Pakkingssnoer ø12	1,5 m
8	1020-0001	Handgreep voor aslade	1
9	1013-022872	Aslade	1
10	0030-0020	Roosterframe	1

Pos.	Nr.	Naam	Aantal
11	0030-0201	Rooster, Ø195 mm	1
12	0015-2013	Knop voor roosterpin	1
13	1019-0026	Vonkopvang	1
14	0023-0150	Rookgaskeerplaat	1
15	0023-0153	Zijplaat, links	1
16	0023-0152	Zijplaat, rechts	1
17	0023-0177	Linkerachterplaat	1
18	0023-0178	Rechterachterplaat	1
19	0023-0154	Bodemplaat	2
20	5032-0026	Rookgasaansluiting set	1
21	0008-2005	M5x10	2
22	0008-2306	M4x8 A2	4

1.19 Reservedelen Inspire 45-45H

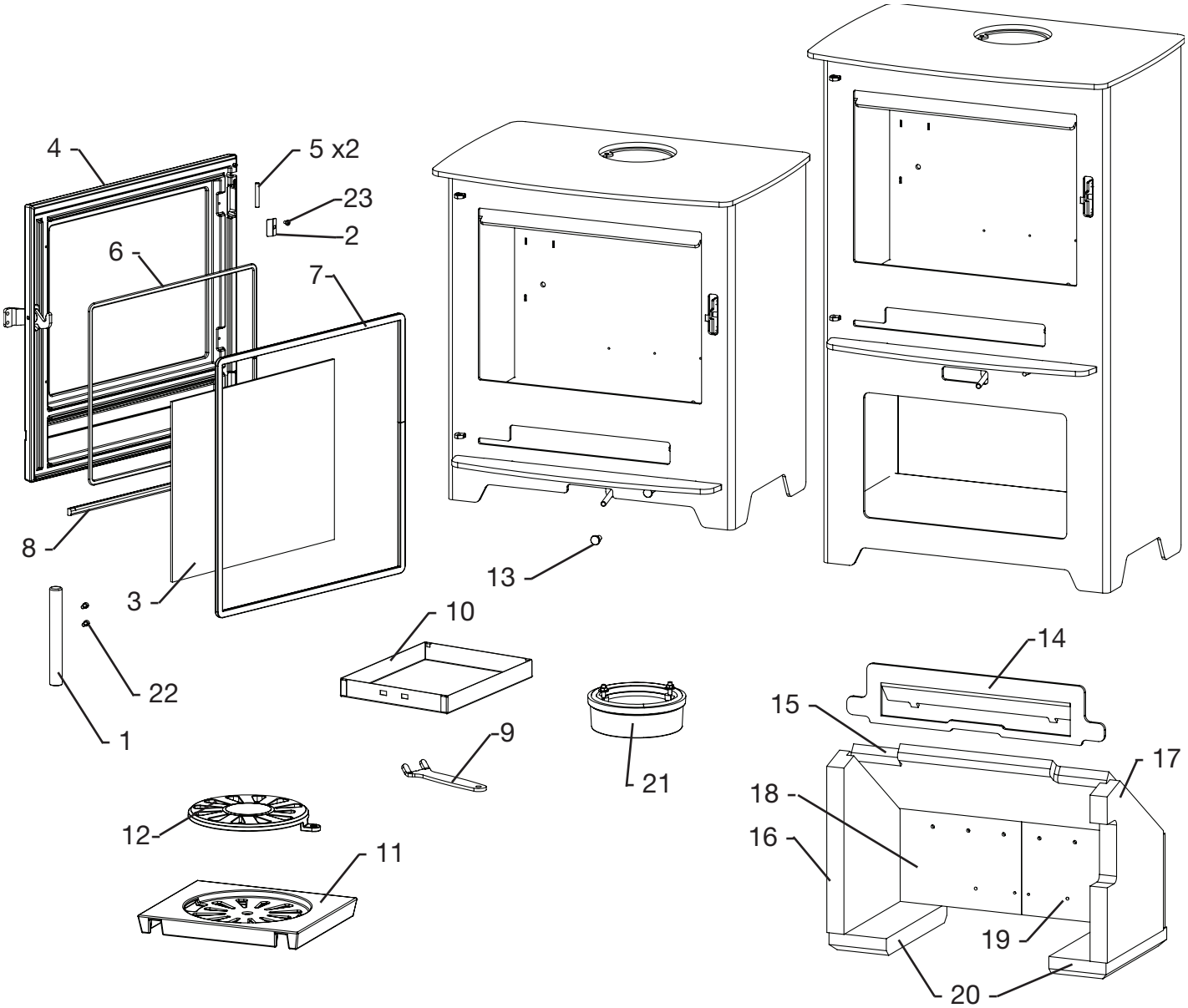

Pos.	Nr.	Naam	Aantal
1	0016-0031	Handgreep	1
2	1013-0529	Ruitclips	4
3	0021-0054	Ruit	1
4	4005-0046	Deur, met pakkingssnoer	1
5	0008-9103	Cilinderpen	2
6	0023-3013	Glasrand 3x8 mm	1,3 m
7	0023-3008	Pakkingssnoer ø12	1,72 m
8	0023-3008	Pakkingssnoer ø12	0,4 m
9	1020-0001	Handgreep voor aslade	1
10	1013-022872	Aslade	1
11	0030-0020	Roosterframe	1

Pos.	Nr.	Naam	Aantal
12	0030-0201	Rooster, Ø195 mm	1
13	0015-2013	Knop voor roosterpin	1
14	1019-0027	Vonkopvang	1
15	0023-0156	Rookgaskeerplaat	1
16	0023-0159	Zijplaat, links	1
17	0023-0158	Zijplaat, rechts	1
18	0023-0179	Linkerachterplaat	1
19	0023-0180	Rechterachterplaat	1
20	0023-0160	Bodemplaat	2
21	5032-0026	Rookgasaansluiting set	1
22	0008-2005	M5x10	2
23	0008-2306	M4x8 A2	4

1.20 Reservedelen Inspire 55-55H-55HK

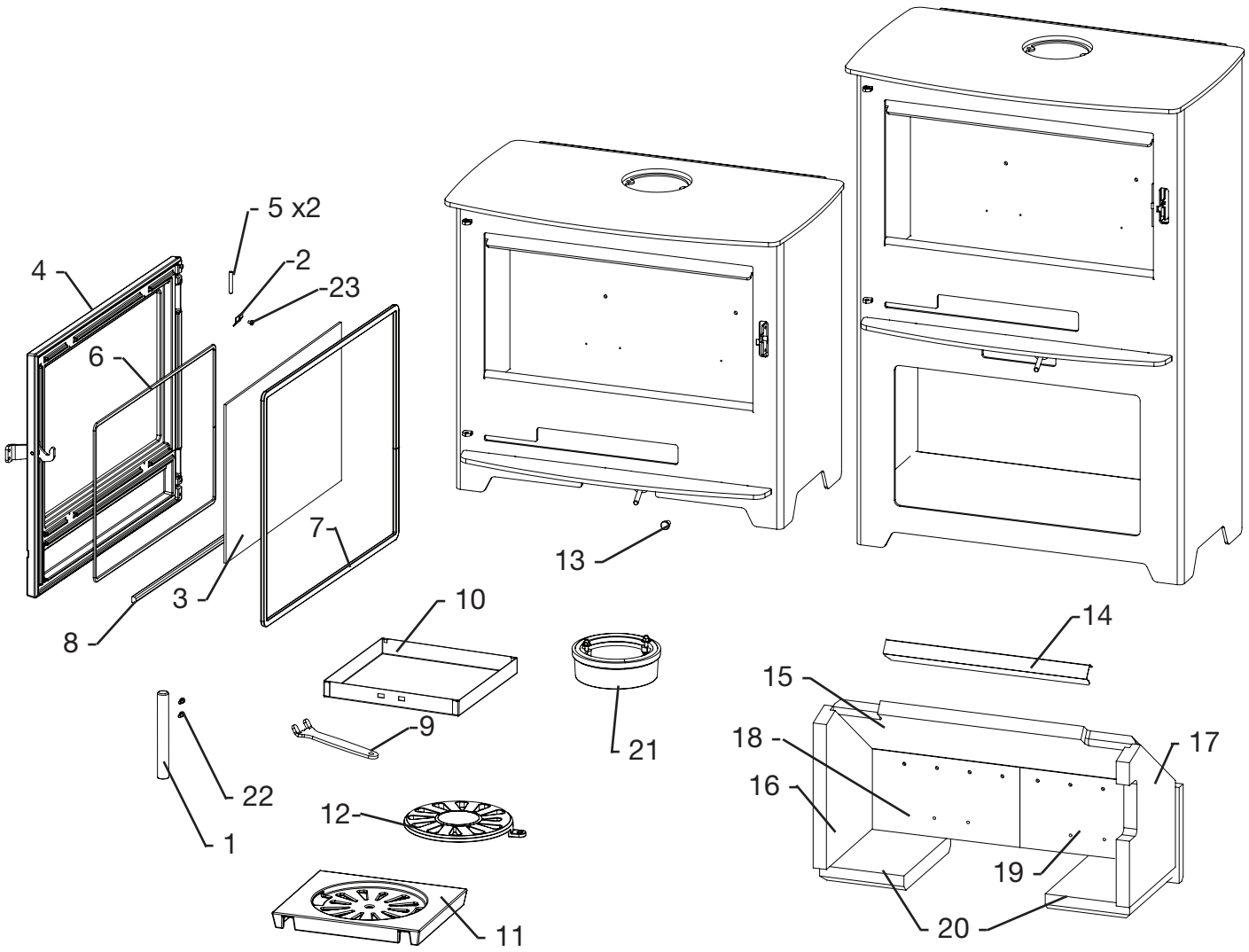

Pos.	Nr.	Naam	Aantal
1	0016-0031	Handgreep	1
2	1013-0529	Ruitclips	4
3	0021-0030	Ruit	1
4	4005-0047	Deur, met pakkingssnoer	1
5	0008-9103	Cilinderpen	2
6	0023-3013	Glasrand 3x8 mm	1,55 m
7	0023-3008	Pakkingssnoer ø12	1,88 m
8	0023-3008	Pakkingssnoer ø12	0,52 m
9	1020-0001	Handgreep voor aslade	1
10	1013-022873	Aslade	1
11	0030-0020	Roosterframe	1

Pos.	Nr.	Naam	Aantal
12	0030-0201	Rooster, Ø195 mm	1
13	0015-2013	Knop voor roosterpin	1
14	1027-0417	Draagprofiel	1
15	0023-0170	Rookgaskeerplaat	1
16	0023-0173	Zijplaat, links	1
17	0023-0172	Zijplaat, rechts	1
18	0023-0171	Linkerachterplaat	1
19	0023-0175	Rechterachterplaat	1
20	0023-0174	Bodemplaat	2
21	5032-0026	Rookgasaansluiting set	1
22	0008-2005	M5x10	2
23	0008-2306	M4x8 A2	4

1.21 Gegevenstabel m.b.t. EN 16510-test

Getest als vrijstaande kachel en met ongeïsoleerd rookgaskanaal

Kacheltype Inspire	Nominale rookgas temp. bij een kamertemperatuur van 20° C C°	Uitlaatmof mm	Hoeveelheid kg	Trek min. mbar	Vermogen nominale kW	Rendement %	Afstand tot brandbaar materiaal				Gewicht kg
							Aan de zijkant van de kachel mm	Afstand tot vloer vanaf onderzijde deur mm	Achter de kachel mm	Tot meubelen mm	
Inspire 40-40H	263	ø120/ ø150	1,3	0,13	4,5	81	340*/ 400	170	120*/ 190	900	78/ 96
Inspire 45-45H	221	ø120/ ø150	1,3	0,12	5,1	84	300	120	150*/ 195	860	88/ 109
Inspire 55-55H	263	ø120/ ø150	1,5	0,12	6,3	80	420	430	150*/ 220	1200	110/ 134
Inspire 55HK	263	ø120/ ø150	1,5	0,12	6,3	80	420	430	150*/ 220	1200	137

* Bij geïsoleerde schoorsteen

Het nominale vermogen is de warmteproductie van de kachel tijdens de test van.
De test werd uitgevoerd met een secundaire luchttoevoer van 65%.

1.22 Garantie

Heta houtkachels worden onderworpen aan een strenge kwaliteitscontrole gedurende de productie en vóór de levering aan de dealer.

Daarom is de garantietermijn op dit product **5 jaar** en dekt fabrieksfouten, **2 jaar** op elektronische componenten. Daarnaast geldt er een garantie van **3 maanden** op pakkingen, vermiculiet en glas, gerekend vanaf de verkoopdatum. Foto's van de beschadigde onderdelen dienen ter beoordeling te worden opgestuurd.
Claims met betrekking tot kachels ouder dan 3 maanden worden per geval afzonderlijk beoordeeld door ons kwaliteitsteam.

Meld alle claims bij de dealer waar u het product hebt gekocht. De dealer zal vervolgens contact opnemen met Heta om de claim op te lossen.

Om een claim in te dienen, dient u de installatiedatum, een foto van de zilveren sticker met gegevens, het model en een beschrijving van het probleem en foto's te verstrekken.

De garantie dekt niet:
- Slijtdelen / breekbare onderdelen zoals:
- Vermiculiet onderdelen in de verbrandingskamer.
- Glas.
- Afdichtingen.
- De gietbodem of het schudrooster.
- Aantasting van het oppervlak of de lak door te hoge vochtigheid, overmatig zoutgehalte of een andere agressieve omgeving.
- Schade veroorzaakt door oneigenlijk gebruik.
- Transportkosten voor reparatie onder garantie.
- Montage / demontage van reparatie onder garantie.
- Eventuele secundaire schade aan de kachel of zijn omgeving, als gevolg van nalatigheid van initiële schade, ongeacht of deze schade al dan niet wordt gedekt door de garantie van de fabrikant.

Waarschuwing:

Door verkeerde of ontoereikende installatie, ongeoorloofde wijziging aan de kachel, of het gebruik van niet-originele onderdelen vervalt de garantie.

Inhoud van de plaatsingshandleiding

2. Plaatsingshandleiding 17

2.1 Afstandsbepalingen 17

2.2 Vloermateriaal 17

2.3 Aansluiting op de schoorsteen..... 17

2.4 Verbrandingslucht 18

2.5 Maatschets..... 19

2.6 Veiligheidsafstanden bij inbouw volgens EN 16510 40-45-55..... 20

2.7 Externe buitenluchtaansluiting 22

2.8 Rookgasaansluiting..... 22

2.9 Ombouwen naar achteruitlaat..... 22

2.10 Montage van vertical flue adaptor Inspire 55HK..... 23

EU-Verklaring van conformiteit 25-27

NB

Bij het installeren van een kachel en/of schoorsteen moeten lokaal geldende regels - inclusief regels die verwijzen naar nationale en/of Europese normen - worden gevolgd.

2. Plaatsingshandleiding

De kachel moet altijd worden geplaatst in overeenstemming met nationale, Europese en eventuele lokaal geldende voorschriften. Volg de lokaal geldende bepalingen voor plaatsing van en aansluiting op de schoorsteen. We bevelen aan het plaatsen van de kachel over te laten aan een professionele Heta dealer, of eventueel uw plaatselijke schoorsteenveger om advies te vragen. NB: als eigenaar van de kachel bent u er zelf voor verantwoordelijk dat de geldende regels worden gevolgd.

Een moderne, efficiënte houtkachel stelt hoge eisen aan de kwaliteit van de schoorsteen, in verband met het hoge rendement. In sommige gevallen kan het nodig zijn de schoorsteen ingrijpend te verbeteren of geheel te vervangen.

NB

1. Zorg dat eventuele schoonmaakluiken in de schoorsteen vrij toegankelijk zijn.
2. Zorg voor voldoende frisse lucht in het vertrek waar de kachel wordt gebruikt.
3. NB: als er afzuigapparatuur in bedrijf is in hetzelfde vertrek als waar de kachel staat, kan dit leiden tot te zwakke trek in de schoorsteen met niet-optimaal branden van de kachel als gevolg. Er kan dan ook rook uit de kachel komen als de deur naar de brand kamer wordt geopend.
4. Zorg dat eventuele luchttoevoerroosters niet kunnen worden afgedekt.

2.1 Afstandsbepalingen

Er wordt onderscheid gemaakt tussen installatie tegen een brandbare muur en tegen een niet-brandbare muur.

Bij niet-brandbare muur wordt een minimale afstand van 5 cm tussen de oven en de wand aanbevolen in verband met het schoonmaken achter de kachel.

Minimumafstanden tot brandbaar materiaal zijn af te lezen op het typeplaatje en op het schema op pagina 15.

Let met name op de afstand tot vloeren van brandbaar materiaal. Deze eis geldt ook als er een metalen of glazen plaat op de vloer wordt gelegd. De feitelijke constructie van de vloer (bv. beton of plavuizen) moet van een onbrandbaar materiaal zijn - vanaf de onderkant van de deur van de kachel.

170 mm voor Inspire 40-40H,
120 mm voor Inspire 45-45H,
430 mm voor Inspire 55-55H-55HK

2.2 Vloermateriaal

Verzeker u ervan dat de vloer het gewicht kan dragen van de kachel en de eventueel er bovenop geplaatste schoorsteen.

De vloer vóór de houtkachel moet uit onbrandbaar materiaal bestaan, bv. een stalen plaat of een vloer van tegels of plavuizen. De afmetingen van de niet-brandbare onderlaag, die bescherming moet bieden tegen de mogelijke gevolgen van gloeiende sintels die uit de kachel vallen, moeten voldoen aan nationaal en lokaal geldende regels.

Afstanden: zie kacheltabel pagina 15.

Let met name op de afstand t.o.v. vloeren van brandbaar materiaal; deze eis geldt ook als er een metalen of glazen plaat op de vloer wordt gelegd.

2.3 Aansluiting op de schoorsteen

De schoorsteenopening dient aan de nationale en lokale regels te voldoen. Het kanaal mag echter niet kleiner zijn dan 115 cm^2, hetgeen overeenkomt met een diameter van ø121 mm. Als er een smoorklep in het rookkanaal wordt gemonteerd mag de resterende opening niet kleiner zijn dan 20 cm^2.

Als de lokale regels dit toestaan kunnen er twee dichte kachels op dezelfde schoorsteen worden aangesloten. Let echter op de lokale eisen m.b.t. de afstand tussen de twee aansluitingen.

Een houtkachel mag nooit worden aangesloten op een kanaal waar ook een gashaard op aangesloten is.

Effectief stoken stelt

hoge eisen aan de schoorsteen:
laat een schoorsteenveger de situatie beoordelen.

Aansluiting op een gemetselde schoorsteen

De schoorsteenmof wordt ingemetseld en het rookgaskanaal hier doorheen gevoerd.

De muurhuls of het rookgaskanaal mag niet in het schoorsteenkanaal zelf naar binnen steken, maar mag alleen tot aan de binnenzijde ervan worden ingevoerd omdat de schoorsteen anders niet goed kan worden geveegd.

Zowel de aansluiting tussen muurhuls en rookgaskanaal als de eventuele doorvoer naar een ingezet/achteraf gemonteerd schoorsteenkanaal moet worden afgedicht met vuurvast materiaal, zoals hittebestendige mortel of afdichtingskoord. Heta A/S onderstreept dat het van het grootste belang is dat dit correct wordt uitgevoerd, met geheel luchtdichte aansluitingen.

Als eerder vermeld, bevelen we aan de installatie over te laten aan een professionele Heta dealer.

Aansluiting op een stalen schoorsteen

De stalen schoorsteen moet minimaal voldoen aan T400.

Bij installatie van de schoorsteen door het plafond moeten de nationale en lokale voorschriften met betrekking tot afstanden tot brandbare materialen in acht worden genomen.

Het is belangrijk dat de schoorsteen met een daksteun wordt gemonteerd, zodat de bovenplaat van de kachel de schoorsteen niet draagt (de kachel is goedgekeurd voor een draagvermogen van 120 kg).

2.4 Verbrandingslucht

De houtkachel wordt gestuurd als een van kamerlucht afhankelijke houtkachel, overeenkomstig EN 16510.

De houtkachel ontvangt al zijn verbrandingslucht van de ruimte waarin de haard is geplaast.

U kunt echter ook externe verbrandingslucht naar de kachel voeren. Er kan een nauwsluitende luchttoevoer worden aangesloten op de luchtaanzuigaansluiting van de kachel.

Let in verband hiermee op de volgende punten:

- Gebruik alleen goedgekeurde materialen voor ventilatietechniek voor het luchttoevoerkanaal.
- Het luchttoevoerkanaal moet vaktechnisch correct worden geïnstalleerd en moet worden geïsoleerd zodat er geen condenswater ontstaat. De doorsnede van het kanaal en van het blokkeringsrooster moet ten minste 78 cm^2 bedragen.
- Als het kanaal uitkomt in de open lucht, moet u er speciaal op letten dat het blokkeringsrooster wordt uitgerust met een eigen windbescherming. Er mag ook geen gevaar zijn voor verstopping door bladeren e.d.

2.5 Maatschets

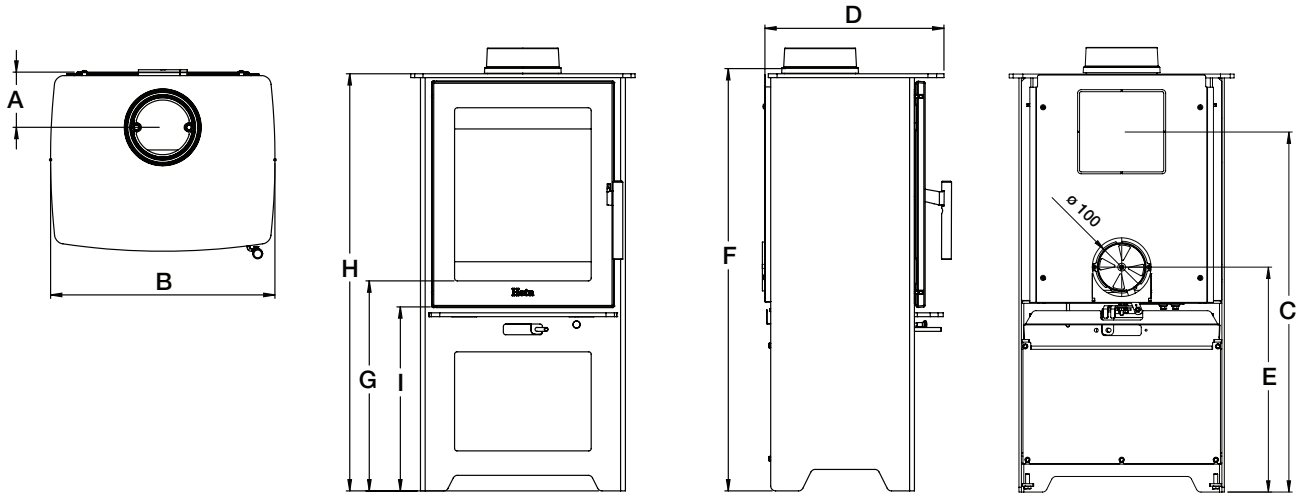

Type	A	B	C	D	E	F	G	H	I
Inspire 40	113	460	467	367	190	596	160	585	106
Inspire 40H	113	460	737	367	460	866	430	855	377
Inspire 45	116	540	451	377	165	566	211	555	79
Inspire 45H	116	540	751	377	465	866	511	855	380
Inspire 55	130	652	451	403	165	566	212	555	79
Inspire 55H	130	652	806	403	520	922	567	910	434

F: Afmeting voor inwendige rookgasaansluiting

Maatschets

Inspire 55HK

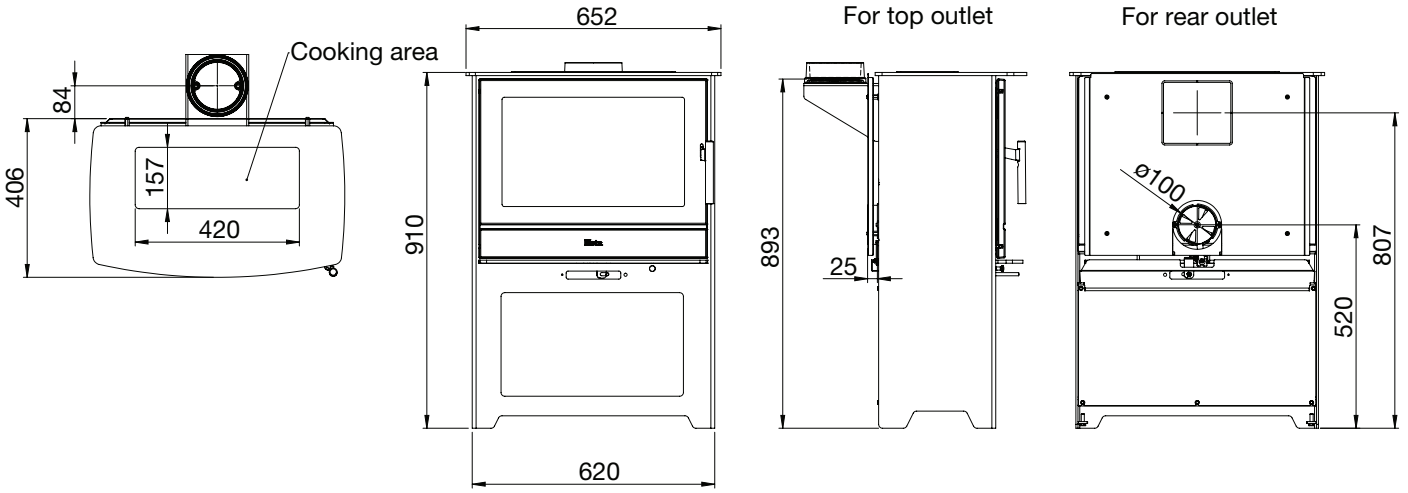

2.6 Veiligheidsafstanden bij inbouw volgens EN 16510

- Inspire 40-45-55-55HK

Inspire 40-45-55

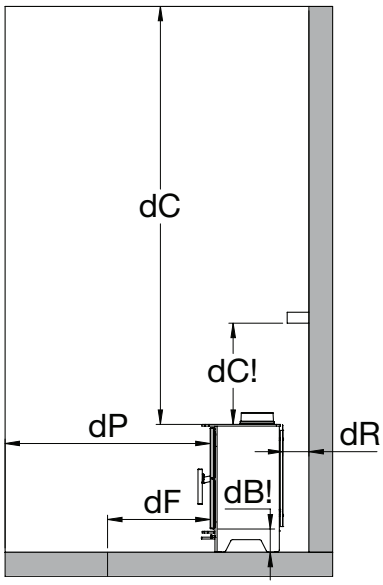

Inspire 40H-45H-55H

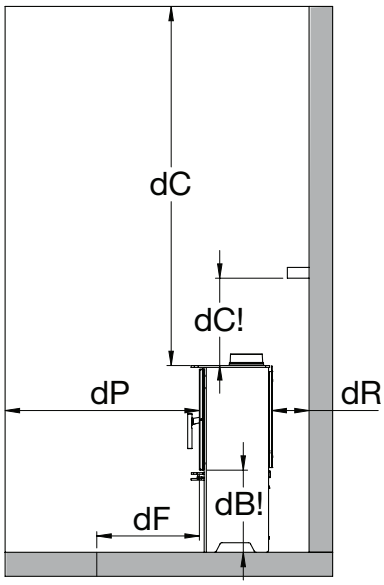

Inspire 55HK

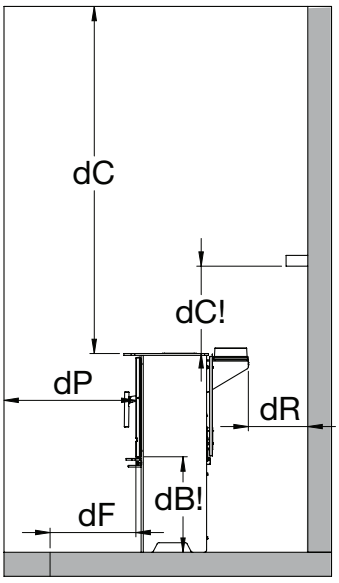

Inspire 40-45-55-40H-45H-55H

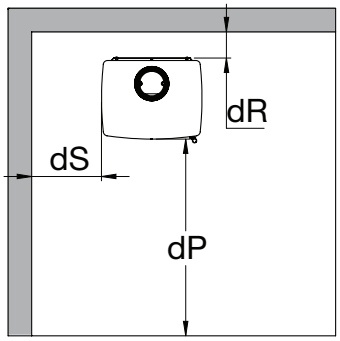

Inspire 40-45-55-40H-45H-55H

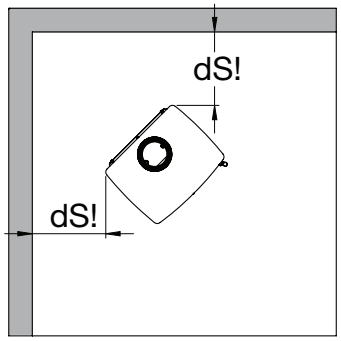

Inspire 55HK

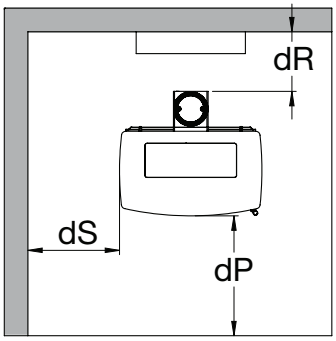

Brandbaar materiaal

Veiligheidsafstanden

Kacheltype Houtkachel Minimale afstanden in mm	Afstand tot brandbaar materiaal							
	dR Achter de oven Geïsoleerde/on-geïsoleerde	**dS** Naast van oven Geïsoleerde/on-geïsoleerde	**dP** Tot meubilair	**dS!** Hoek afstand Geïsoleerde/on-geïsoleerde	**dC** Boven oven (zolder)	**dC!** Boven de oven (plank)	**dB!** Van deur-rand tot vloer	**dF** Voor de oven vloer
Inspire 40	120/190	340/400	900	340/400	750	400	107	470
Inspire 40 H	120/190	340/400	900	340/400	750	400	170	0
Inspire 45	150/195	300	860	300	750	400	80	470
Inspire 45 H	150/195	300	860	300	750	400	200	0
Inspire 55	220	420	1200	420	750	NA	80	430
Inspire 55 H	220	420	1200	420	750	NA	438	0
Inspire 55 HK	220	420	1200	420	750	NA	438	0

Inspire 40
Als dB! lager is dan 170, moet dF aan de voorkant 470 zijn en moet het vloermateriaal voldoen aan de Europese norm voor brandveiligheidsnorm A2-s1, d0.

Inspire 45
Als dB! lager is dan 200, moet dF aan de voorkant 470 zijn en moet het vloermateriaal voldoen aan de Europese norm voor brandveiligheidsnorm A2-s1, d0.

Inspire 55
Als dB! lager is dan 438, moet dF aan de voorkant 430 zijn en moet het vloermateriaal voldoen aan de Europese norm voor brandveiligheidsnorm A2-s1, d0.

2.7 Externe buitenluchtaansluiting - Inspire 40-45-55-55HK

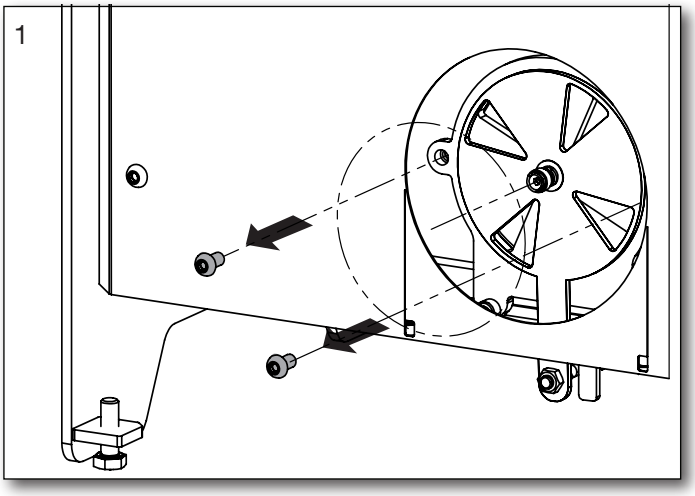

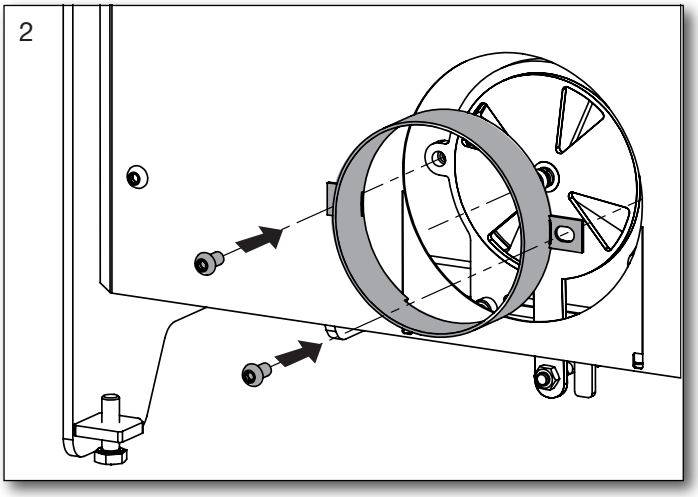

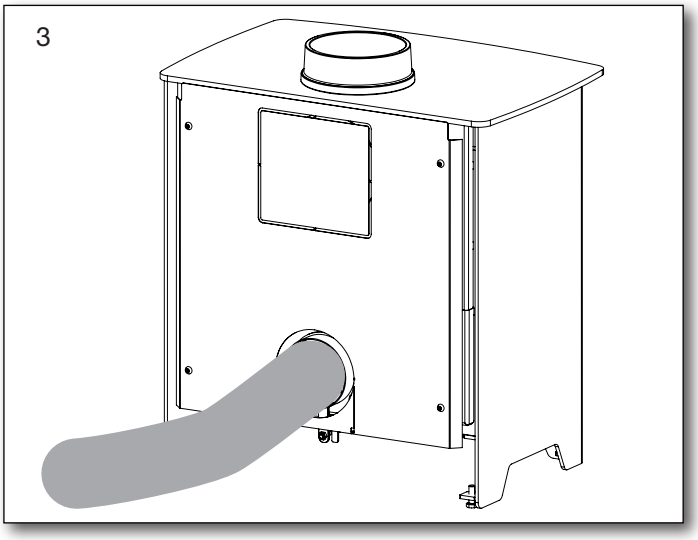

Montage van de aansluiting voor externe frisse lucht met flexibele slang.

Flexibele slangen worden niet meegeleverd.

0016-029654

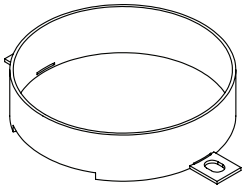

2.8 Rookgasaansluiting

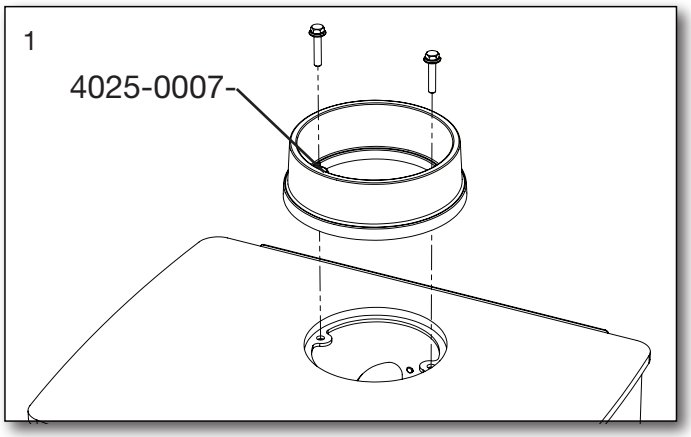

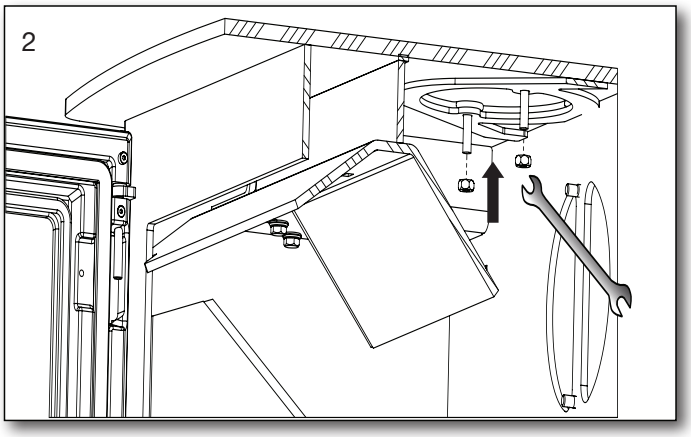

2.9 Ombouwen naar achteruitlaat

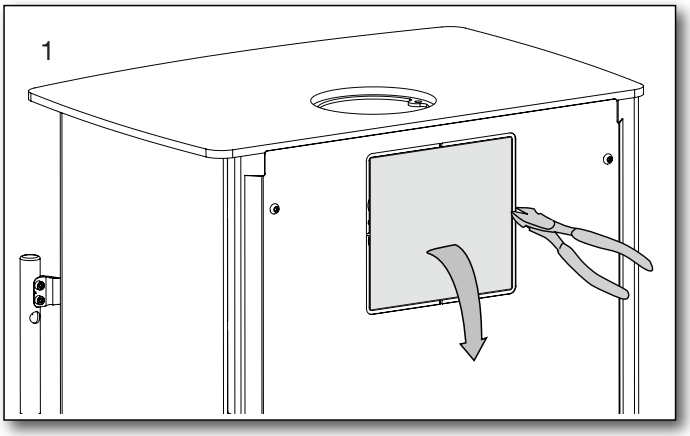

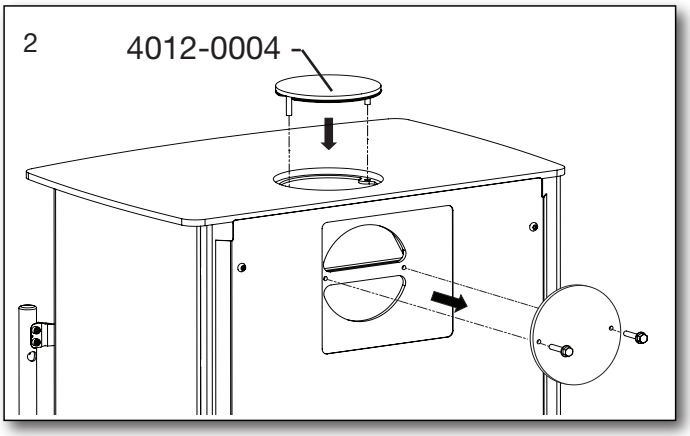

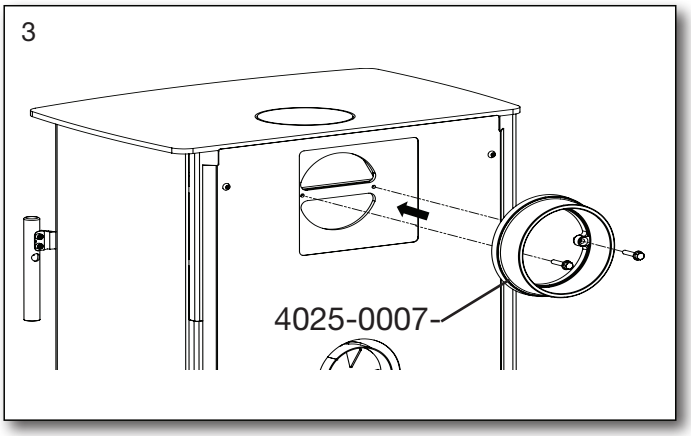

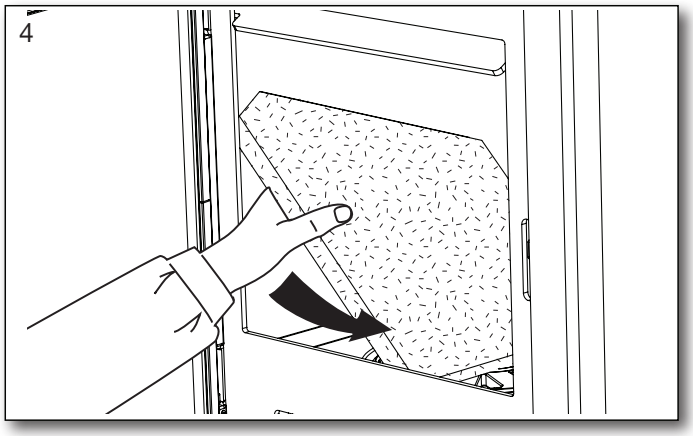

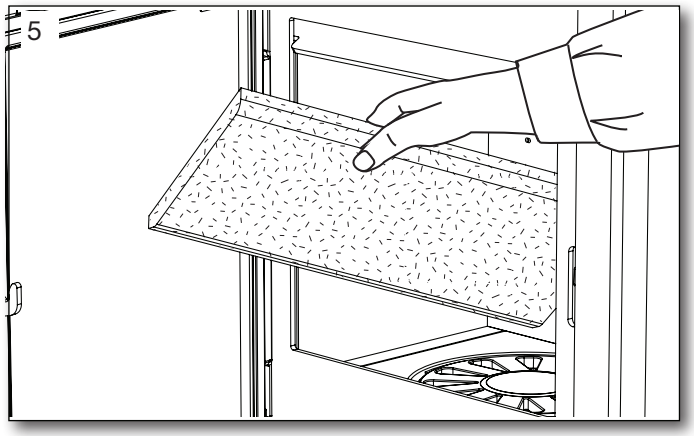

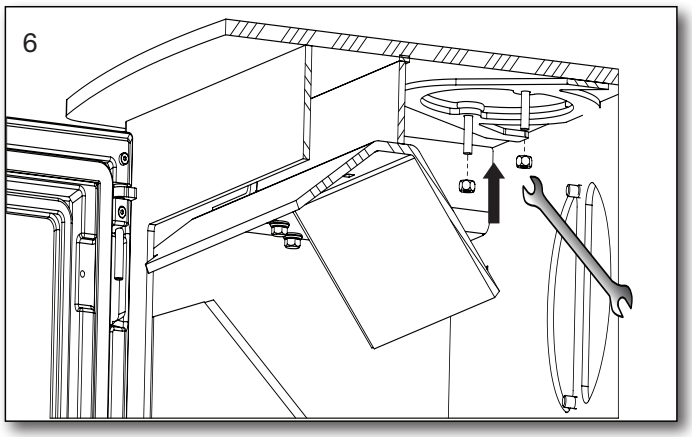

2.10 Montage van vertical flue adaptor - Inspire 55HK

1

Vertical Flue Adaptor
6000.012396

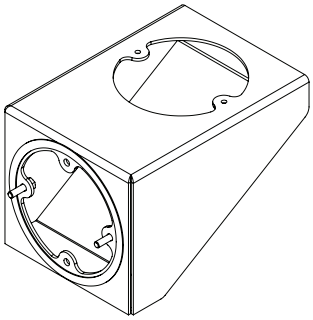

2

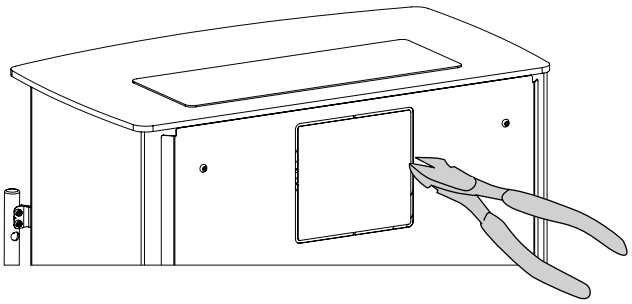

3

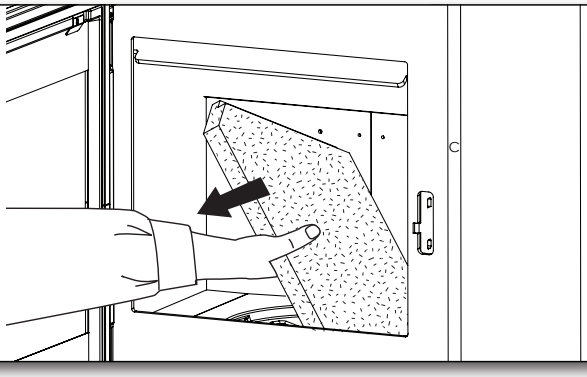

4

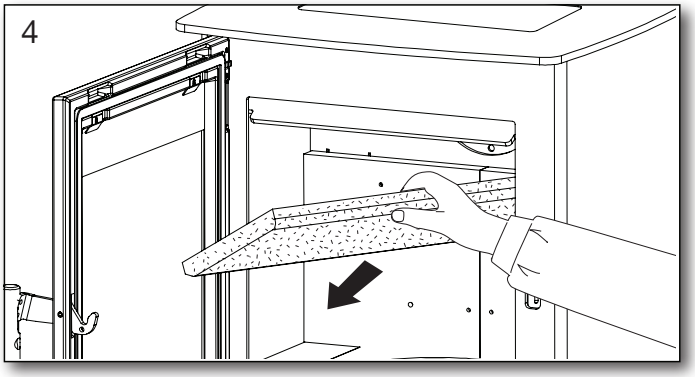

5

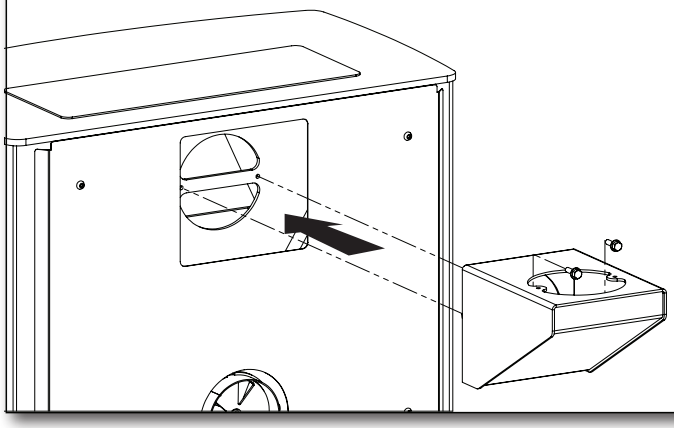

6

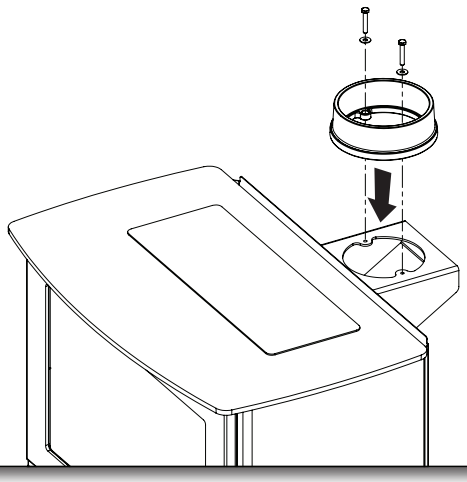

Eigen aantekeningen

Certificaat no 1858 **NL**

Ecodesign
EU-Verklaring van conformiteit

DoC Inspire 40 1858-2014
Productkaart

Fabrikant	Heta A/S
Adres	Jupitervej 22, DK 7620 Lemvig
E-mail	heta@heta.dk
Homepage woor	www.hetaheating.nl
Telefoon	9663 0600

Productnaam	Inspire 40, 40H

De verklaring voor de serie is in overeenstemming met:
Relevante EU-harmonisatiewetgeving
DIR 2009/125/EF
REG (EU) 2015/1185
REG (EU) 2015/1186
REG (EU) 2017/1369
REG (EU) 305/2011
De relevante geharmoniseerde normen
EN 16510-1-2022
EN 16510-2-1-2022

Kenmerken wanneer uitsluitend de voorkeur-brandstof wordt gebruikt		
Warmteafgifte		
Item	**Symbool**	**Waarde/Eenheid**
Nominale warmteafgifte	P_{nom}	4,5 kW
Minimale warmteafgifte	P_{min}	
Nuttig rendement (NCV)		
Nuttig rendement bij nominale warmteafgifte	$\eta_{th, nom}$	81%
Nuttig rendement bij minimale warmteafgift	$\eta_{th, min}$	
Aanvullend elektriciteitsverbruik		
Bij nominale warmteafgifte	el_{max}	- kW
Bij minimale warmteafgifte	el_{min}	- kW
In stand-bymodus	el_{SB}	- kW

Type warmteafgifte/sturing kamertemperatuur	
Eentrapswarmteafgifte, geen sturing van de kamertemperatuur	Ja
Twee of meer handmatig in te stellen trappen, geen sturing van de kamertemperatuur	Neen
Met mechanische sturing van de kamertemperatuur door thermostaat	Neen
Met elektronische sturing van de kamertemperatuur	Neen
Met elektronische sturing van de kamertemperatuur plus dag-tijdschakelaar	Neen
Met elektronische sturing van de kamertemperatuur plus week-tijdschakelaar	Neen

Andere sturingsopties	
Sturing van de kamertemperatuur, met aanwezigheidsdetectie	Neen
Sturing van de kamertemperatuur, met openraamdetectie	Neen
Met de optie van afstandsbediening	Neen

Ondertekend namens de fabrikant

20.11.2025

HETA
Jupitervej 22, DK-7620 Lemvig
TLF: +45 96 63 06 00
Martin Bach

Instituut dat de goedkeuring verleent
Danish Technological Institute, DK-8000 Aarhus Notified body No. 1235. Report nr. 300-ELAB-1858-EN

Brandstof	**Voorkeur-brandstof**	**Andere geschikte brandstof**
Stamhout, vochtgehalte ≤ 25 %	Ja	Neen
Samengeperst hout, vochtgehalte < 12 %	Neen	Ja
Andere houtachtige biomassa	Neen	Neen
Niet-houtachtige biomassa	Neen	Neen
Antraciet en magerkool	Neen	Neen
Harde cokes	Neen	Neen
Lagetemperatuurcokes	Neen	Neen
Bitumineuze steenkool	Neen	Neen
Bruinkoolbriketten	Neen	Neen
Turfbriketten	Neen	Neen
Briketten van gemengde fossiele brandstoffen	Neen	Neen
Briketten van biomassa vermengd met fossiele brandstoffen	Neen	Neen
Andere mengsels van biomassa en fossiele brandstoffen	Neen	Neen

Emissies bij nominale warmteafgifte	η_s %	mg/Nm³ (13 % O_2)			
		PM	**OGC**	**CO**	**NO_x**
	≥ 65	≤ 40	≤ 120	≤ 1500	≤ 200
	71	28	112	1049	90

Technische documentatie	
Indirecte verwarmingsfunctie	Nej
Directe warmteafgifte	4,5 kW
Energie-efficiëntie-index EEI	EEI 108
Rookgastemperatuur bij nominale warmteafgifte	T 263°C
Energy efficiency class	A+

Veiligheid	
Reactie op brand	A1
Test van de brandveiligheid in verband met verbranding van hout	Goedgekeurd
Afstand tot brandbaar materiaal Achter de kachel. Zonder isolatie / met isolatie Afstand tot brandbaar materiaal naast de kache Afstand tot meubilair	Minimale afstanden in mm 120/190 340/400 900

De handtekening van de schoorsteenveger

Datum _____

_____
Handtekening

Certificaat no 1987 **NL**

Ecodesign
EU-Verklaring van conformiteit

DoC Inspire 45 1987-2014
Productkaart

Fabrikant	Heta A/S
Adres	Jupitervej 22, DK 7620 Lemvig
E-mail	heta@heta.dk
Homepage woor	www.hetaheating.nl
Telefoon	9663 0600

Productnaam	Inspire 45, 45H

De verklaring voor de serie is in overeenstemming met:
Relevante EU-harmonisatiewetgeving
DIR 2009/125/EF
REG (EU) 2015/1185
REG (EU) 2015/1186
REG (EU) 2017/1369
REG (EU) 305/2011
De relevante geharmoniseerde normen
EN 16510-1-2022
EN 16510-2-1-2022

Kenmerken wanneer uitsluitend de voorkeur-brandstof wordt gebruikt		
Warmteafgifte		
Item	**Symbool**	**Waarde/Eenheid**
Nominale warmteafgifte	P_{nom}	5,1 kW
Minimale warmteafgifte	P_{min}	
Nuttig rendement (NCV)		
Nuttig rendement bij nominale warmteafgifte	$\eta_{th, nom}$	84%
Nuttig rendement bij minimale warmteafgift	$\eta_{th, min}$	
Aanvullend elektriciteitsverbruik		
Bij nominale warmteafgifte	el_{max}	- kW
Bij minimale warmteafgifte	el_{min}	- kW
In stand-bymodus	el_{SB}	- kW

Type warmteafgifte/sturing kamertemperatuur	
Eentrapswarmteafgifte, geen sturing van de kamertemperatuur	Ja
Twee of meer handmatig in te stellen trappen, geen sturing van de kamertemperatuur	Neen
Met mechanische sturing van de kamertemperatuur door thermostaat	Neen
Met elektronische sturing van de kamertemperatuur	Neen
Met elektronische sturing van de kamertemperatuur plus dag-tijdschakelaar	Neen
Met elektronische sturing van de kamertemperatuur plus week-tijdschakelaar	Neen

Andere sturingsopties	
Sturing van de kamertemperatuur, met aanwezigheidsdetectie	Neen
Sturing van de kamertemperatuur, met openraamdetectie	Neen
Met de optie van afstandsbediening	Neen

Instituut dat de goedkeuring verleent
Danish Technological Institute, DK-8000 Aarhus Notified body No. 1235. Report nr. 300-ELAB-1987-EN

Brandstof	**Voorkeur-brandstof**	**Andere geschikte brandstof**
Stamhout, vochtgehalte ≤ 25 %	Ja	Neen
Samengeperst hout, vochtgehalte < 12 %	Neen	Ja
Andere houtachtige biomassa	Neen	Neen
Niet-houtachtige biomassa	Neen	Neen
Antraciet en magerkool	Neen	Neen
Harde cokes	Neen	Neen
Lagetemperatuurcokes	Neen	Neen
Bitumineuze steenkool	Neen	Neen
Bruinkoolbriketten	Neen	Neen
Turfbriketten	Neen	Neen
Briketten van gemengde fossiele brandstoffen	Neen	Neen
Briketten van biomassa vermengd met fossiele brandstoffen	Neen	Neen
Andere mengsels van biomassa en fossiele brandstoffen	Neen	Neen

Emissies bij nominale warmteafgifte	η_s %	mg/Nm³ (13 % O_2)			
		PM	**OGC**	**CO**	**NO_x**
	≥ 65	≤ 40	≤ 120	≤ 1500	≤ 200
	74	15	87	1052	112

Technische documentatie	
Indirecte verwarmingsfunctie	Nej
Directe warmteafgifte	5,1 kW
Energie-efficiëntie-index EEI	EEI 112
Rookgastemperatuur bij nominale warmteafgifte	T 221°C
Energy efficiency class	A+

Veiligheid	
Reactie op brand	A1
Test van de brandveiligheid in verband met verbranding van hout	Goedgekeurd
Afstand tot brandbaar materiaal Achter de kachel. Zonder isolatie / met isolatie Afstand tot brandbaar materiaal naast de kache Afstand tot meubilair	Minimale afstanden in mm 150/195 300 860

De handtekening van de schoorsteenveger

Datum _____

_____
Handtekening

Ondertekend namens de fabrikant

20.11.2025

HETA
Jupitervej 22, DK-7620 Lemvig
TLF: +45 96 63 06 00
Martin Bach

Certificaat no. RRF 40 15 3900 **NL**

Ecodesign
EU-Verklaring van conformiteit

DoC Inspire 55 RRF 40 15 3900-2015
Productkaart

Fabrikant	Heta A/S
Adres	Jupitervej 22, DK 7620 Lemvig
E-mail	heta@heta.dk
Homepage woor	www.hetaheating.nl
Telefoon	9663 0600

Productnaam	Inspire 55, 55H, 55HK

De verklaring voor de serie is in overeenstemming met:
Relevante EU-harmonisatiewetgeving
DIR 2009/125/EF
REG (EU) 2015/1185
REG (EU) 2015/1186
REG (EU) 2017/1369
REG (EU) 305/2011
De relevante geharmoniseerde normen
EN 16510-1-2022
EN 16510-2-1-2022

Kenmerken wanneer uitsluitend de voorkeur-brandstof wordt gebruikt		
Warmteafgifte		
Item	**Symbool**	**Waarde/Eenheid**
Nominale warmteafgifte	P_{nom}	6,1 kW
Minimale warmteafgifte	P_{min}	
Nuttig rendement (NCV)		
Nuttig rendement bij nominale warmteafgifte	$\eta_{th, nom}$	80%
Nuttig rendement bij minimale warmteafgift	$\eta_{th, min}$	
Aanvullend elektriciteitsverbruik		
Bij nominale warmteafgifte	el_{max}	- kW
Bij minimale warmteafgifte	el_{min}	- kW
In stand-bymodus	el_{SB}	- kW

Type warmteafgifte/sturing kamertemperatuur	
Eentrapswarmteafgifte, geen sturing van de kamertemperatuur	Ja
Twee of meer handmatig in te stellen trappen, geen sturing van de kamertemperatuur	Neen
Met mechanische sturing van de kamertemperatuur door thermostaat	Neen
Met elektronische sturing van de kamertemperatuur	Neen
Met elektronische sturing van de kamertemperatuur plus dag-tijdschakelaar	Neen
Met elektronische sturing van de kamertemperatuur plus week-tijdschakelaar	Neen

Andere sturingsopties	
Sturing van de kamertemperatuur, met aanwezigheidsdetectie	Neen
Sturing van de kamertemperatuur, met openraamdetectie	Neen
Met de optie van afstandsbediening	Neen

Ondertekend namens de fabrikant

20.11.2025

HETA
Jupitervej 22, DK-7620 Lemvig
TLF: +45 96 63 06 00
Martin Bach

Instituut dat de goedkeuring verleent
RRF Rhein-Ruhr feuerstätten Prüfstelle GmbH. 46047 Oberhausen, Deutschland. Notified body No. NB 1625 Report nr. RRF-40 15 3900 AoP 1021 24 1589

Brandstof	**Voorkeur-brandstof**	**Andere geschikte brandstof**
Stamhout, vochtgehalte ≤ 25 %	Ja	Neen
Samengeperst hout, vochtgehalte < 12 %	Neen	Ja
Andere houtachtige biomassa	Neen	Neen
Niet-houtachtige biomassa	Neen	Neen
Antraciet en magerkool	Neen	Neen
Harde cokes	Neen	Neen
Lagetemperatuurcokes	Neen	Neen
Bitumineuze steenkool	Neen	Neen
Bruinkoolbriketten	Neen	Neen
Turfbriketten	Neen	Neen
Briketten van gemengde fossiele brandstoffen	Neen	Neen
Briketten van biomassa vermengd met fossiele brandstoffen	Neen	Neen
Andere mengsels van biomassa en fossiele brandstoffen	Neen	Neen

Emissies bij nominale warmteafgifte	η_s %	mg/Nm³ (13 % O_2)			
		PM	**OGC**	**CO**	**NO_x**
	≥ 65	≤ 40	≤ 120	≤ 1500	≤ 200
	70	30	99	1287	115

Technische documentatie	
Indirecte verwarmingsfunctie	Nej
Directe warmteafgifte	6,1 kW
Energie-efficiëntie-index EEI	EEI 106
Rookgastemperatuur bij nominale warmteafgifte	**T 263°C**
Energy efficiency class	A

Veiligheid	
Reactie op brand	A1
Test van de brandveiligheid in verband met verbranding van hout	Goedgekeurd
Afstand tot brandbaar materiaal Achter de kachel. Zonder isolatie / met isolatie Afstand tot brandbaar materiaal naast de kache Afstand tot meubilair	Minimale afstanden in mm 220 420 1200

De handtekening van de schoorsteenveger

Datum _____

_____
Handtekening